SLO

Varnostna navodila:
Pred namestitvijo ali uporabo izdelka v skladu z namestitvenim/električnim načrtom (če je primeren), preberite in razumite navodila v tem dokumentu. Hranite ta dokument za prihodnjo uporabo in izdelek uporabljajte samo tako, kot je opisano v tem dokumentu. Kakršna koli uporaba izdelka, ki ni opisana v tem priročniku, lahko poškoduje izdelek ali poškoduje uporabnika (npr. kratki stik, požar ali električni udar). Izdelek izklopite iz vira napajanja, če se pojavijo težave. Izdelka ne spuščajte in se izogibajte udarcem. Izdelka ne uporabljajte, če je kakršen koli del poškodovan ali okvarjen. Poškodovan ali okvarjen izdelek takoj zamenjajte. Če je potrebno delo na visokonapetostnih vodih, ga mora izvesti usposobljen električar, da zmanjša tveganje električnega udara. Poskrbite, da bo izdelek med uporabo zadostno prezračen. Med uporabo ne pokrivajte električnega (LED) naprave, saj to povzroči segrevanje in lahko poškoduje napravo. LED diode lahko močno svetijo in povzročijo resno poškodbo oči, nikoli ne glejte neposredno v vir svetlobe! Če je izdelek namenjen le notranji in/ali zunanji uporabi, je to navedeno na izdelku/komponentah ali v priročniku. Izdelek hranite izven dosega otrok ali živali.

Jamstvo in poprodajna storitev:
Naši izdelki Shada so predmet strogih kakovostnih standardov in jih redno preverjajo neodvisni preizkusni inštituti za njihove tehnične lastnosti in funkcije. Zagotavljamo 24-mesečno jamstvo za ta izdelek, če je bil uporabljen, nameščen in vzdrževan tako, kot je bilo predvideno. Celotni pogoji jamstva za naše izdelke Shada in dodatne informacije so na voljo na naši spletni strani. Če potrebujete dodatno pomoč ali imate pripombe ali predloge, obiščite **www.shada.nl/nl/contact** ali nas kontaktirajte neposredno.

Navodila za čiščenje in vzdrževanje:
Ne uporabljajte detergentov ali abrazivov. Ne čistite notranjosti naprave. Popravila izdelka naj izvajajo samo usposobljeni trgovski delavci. Zunanjo stran naprave očistite z mehko, vlažno krpo (ne uporabljajte mikrovlaken).

Navodila za odstranjevanje:
Splošne informacije o odstranjevanju
V skladu z evropsko direktivo o odpadni električni in elektronski opremi (WEEE) električnih in elektronskih naprav ne smemo odstraniti s komunalnimi odpadki. Njihove komponente je treba reciklirati ali ločeno odstraniti, saj so lahko strupene in nevarne. Nepravilno odstranjevanje komponent lahko povzroči trajno škodo okolju. Podrobnosti ureja ustrezna nacionalna zakonodaja.

Simbol na izdelku, navodilih za uporabo in/ali embalaži se nanaša na te predpise. Z ločevanjem, recikliranjem in odstranjevanjem starih naprav prispevate k zaščiti okolja.

Zamenljive baterije in svetilke je treba odstraniti iz električne/elektronske naprave, preden se izdelek(a) vrne za recikliranje, in jih je treba ponuditi ločeno.

Avfallshanteringsinstruktioner för:
- Svetilnike z zamenljivim virom svetlobe:
Odstranite vir svetlobe iz svetilke in ga posebej odnesite na recikliranje (zbirno mesto za elektronske odpadke). Če je treba odstraniti tako vir svetlobe kot tudi okoliški izdelek (npr. ohišje svetilnika), ju je treba ponuditi ločeno. Po potrebi preverite, ali je mogoče svetilko popraviti (npr. z zamenjavo vira svetlobe), da se izognete nepotrebnim elektronskim odpadkom.
- Svetilnike s trajno nameščenim virom svetlobe:
Vir svetlobe ni mogoče zamenjati. Prosim, reciklirajte celoten izdelek.
- Svetilnike s posebno/členjivo napajalno enoto:
Po potrebi preverite, ali je mogoče svetilko popraviti (npr. z zamenjavo napajalne enote), da se izognete nepotrebnim elektronskim odpadkom. Če ni mogoče zamenjati napajalne enote, recikljrajte izdelek.
- Svetilnike z vgrajeno/neprehodno napajalno enoto:
Napajalne enote ni mogoče zamenjati. Prosim, recikljrajte celoten izdelek.

Za okolje!
Z vidika trajnosti je mogoče velike količine elektronskih odpadkov preprečiti z zamenjavo virov svetlobe in drugih komponent (npr. napajalne enote). Zato preverite, ali so na voljo zamenljivi viri svetlobe ali druge zamenljive komponente. Te vam običajno lahko hitro in brezplačno zagotovijo v času jamstva.

Navodilo je treba predati tretjim osebam, če se celoten izdelek preda naprej.

SK

Bezpečnostné pokyny:
Uistite sa, že ste si úplne prečítali a pochopili pokyny v tomto dokumente pred inštaláciou alebo používaním produktu podľa inštalačnej schémy (ak je to možné). Tento dokument si uschovajte pre budúce použitie a používajte produkt iba tak, ako je opísané v tomto dokumente. Akékoľvek použitie produktu inak ako je opísané v tomto manuáli môže poškodiť produkt alebo zranit užívateľa (napríklad skrat, požiar alebo elektrický šok). Odpojte produkt od zdroja napájania, ak sa vyskytnú problémy. Nenechajte produkt padnúť na zem a vyhýbajte sa poškodeniu úderom. Nepoužívajte produkt, ak je akákoľvek časť poškodená alebo vadná. Poškodený alebo vadný produkt okamžite vymeňte. Ak je potrebné vykonať práce s vysokým napätím vedenia, musí ich vykonať kvalifikovaný elektrikár, aby sa znížilo riziko elektrického šoku. Uistite sa, že je produkt počas používania dostatočne vetraný. Nikdy nepokrývajte elektrické (LED) zariadenie počas používania, pretože to vyvoláva teplo a môže spôsobiť poškodenie. LED diódy môžu byť extrémne jasné a spôsobiť vážne poškodenie očí, nikdy nehľaďte priamo do zdroja svetla! Ak je produkt určený iba na vnútorné a/alebo vonkajšie použitie, je to uvedené na produkte/komponentoch alebo v manuáli. Produkt udržujte mimo dosahu detí alebo zvierat.

Záruka a záručná služba:
Naše produkty Shada podliehajú prísnym kvalitatívnym štandardom a ich technické vlastnosti a funkcie sú pravidelne kontrolované nezávislými skúšobnými ústavmi. Poskytujeme 24-mesačnú záruku na tento produkt, pokiaľ bol použitý, nainštalovaný a udržiavaný v súlade s jeho účelom. Úplné podmienky záruky pre naše produkty Shada a ďalšie informácie nájdete na našej domovskej stránke. Ak potrebujete ďalšiu pomoc alebo máte pripomienky alebo návrhy, navštívte **www.shada.nl/nl/contact** alebo nás kontaktujte priamo.

Pokyny pre čistenie a údržbu:
Nepoužívajte čistiace prostriedky alebo brúsne prostriedky. Nečistite vnútro zariadenia. Opravy produktu by mali vykonávať len kvalifikovaní odborníci. Vonkajšiu časť zariadenia čistite mäkkou, vlhkou handrou (nepoužívajte mikrovlákna).

Pokyny na likvidáciu:
Všeobecné informácie o likvidácii
Podľa európskej smernice o elektrickom a elektronickom odpade (WEEE) nesmú byť elektrické a elektronické zariadenia likvidované s komunálnym odpadom. Ich komponenty musia byť recyklované alebo likvidované samostatne, pretože môžu byť toxické a nebezpečné. Nesprávna likvidácia komponentov môže spôsobiť trvalé poškodenie životného prostredia. Podrobnosti sú regulované príslušnou národnou legislatívou. Symbol na produkte, návode na použitie a/alebo obale odkazuje na tieto predpisy. Tým, že oddelíte, recyklujete a likvidujete staré spotrebiče, prispievate k ochrane nášho životného prostredia.

Vymeniteľné batérie a svietidlá musia byť odstránené z elektrických/elektronických produktov pred ich vrátením na recykláciu a musia byť dodané samostatne.

Pokyny na likvidáciu pre:
- Svetlá s vymeniteľným zdrojom svetla
Odstráňte zdroj svetla zo svietidla a zoberte zdroj svetla samostatne na recykláciu (miesto na zber elektronického odpadu). Ak sa má zlikvidovať svetelný zdroj aj okolitý produkt (napr. kryt svietidla), svetelný zdroj a okolitý produkt sa musia odovzdať oddelene. Ak je to potrebné, skontrolujte, či sa svetlo dá opraviť (napr. výmenou zdroja svetla), aby ste zabránili zbytočnému elektronickému odpadu.
- Svetlá s trvale nainštalovaným zdrojom svetla:
Zdroj svetla nie je možné vymeniť. Prosím, zrecyklujte celý produkt.
- Svetlá s oddelenou/vymeniteľnou napájacou jednotkou:
Ak je to možné, skontrolujte, či je možné svietidlo opraviť (napr. výmenou napájacej jednotky), aby ste zabránili zbytočnému elektronickému odpadu. Ak nie je možné vymeniť jednotku napájania, recyklujte produkt.
- Svetlá s integrovanou/neoddeliteľnou napájacou jednotkou:
Napájacia jednotka nemôže byť vymenená. Prosím, zrecyklujte celý produkt.

Pre životné prostredie!!
Z hľadiska udržateľnosti je možné predchádzať veľkému množstvu elektronického odpadu výmenou zdrojov svetla a iných komponentov (napr. napájacie jednotky). Preto skontrolujte, či sú k dispozícii náhradné zdroje svetla alebo iné vymeniteľné komponenty. Tie vám zvyčajne môžu byť rýchlo a bezplatne poskytnuté počas doby záruky.

Ak sa celý produkt predáva ďalej, manuál musí byť odovzdaný s produktom.

CZ

Bezpečnostní pokyny:
Před instalací nebo použitím výrobku podle instalačního / zapojovacího schématu (pokud je k dispozici) si pečlivě přečtěte a porozumějte pokynům v tomto dokumentu. Tento dokument si uschovejte pro budoucí použití a používejte výrobek pouze tak, jak je popsáno v tomto dokumentu. Jakékoliv použití výrobku jinak než je popsáno v tomto manuálu může poškodit výrobek nebo zranit uživatele (např. zkrat, požár nebo elektrický šok). Při výskytu problémů odpojte výrobek ze zdroje napájení. Nenechejte výrobek padnout na zem a vyhýbejte se jeho poškození nárazem na jiný předmět. Nepoužívejte výrobek, pokud je jakákoli část poškozená nebo vadná. Poškozený nebo vadný výrobek okamžitě vyměňte. Pokud je nutné pracovat s vysokým napětím, musí být práce prováděna kvalifikovaným elektrikářem, aby se snížilo riziko úrazu elektrickým proudem. Ujistěte se, že je výrobek během používání dostatečně větraný. Nikdy nezakrývejte elektrické (LED) zařízení během používání, protože to způsobuje přehřívání a může dojít k jeho poškození. LED diody mohou být extrémně jasné a způsobit vážné poškození očí, nikdy nehleďte přímo do zdroje světla! Pokud je výrobek určen pouze pro vnitřní a/nebo venkovní použití, je to uvedeno na výrobku/součástkách nebo v manuálu. Udržujte výrobek mimo dosah dětí nebo zvířat.

Záruka a poprodejní servis:
Naše výrobky Shada podléhají přísným kvalitativním standardům a jejich technické vlastnosti a funkce jsou pravidelně kontrolovány nezávislými testovacími instituty. Poskytujeme 24měsíční záruku na tento výrobek, pokud byl používán, zapojen a udržován podle zamýšleného účelu. Úplné podmínky záruky pro naše výrobky Shada a další informace naleznete na našem domovském webu. Pokud potřebujete další pomoc, nebo máte komentáře nebo návrhy, navštivte **www.shada.nl/nl/contact**, nebo nás kontaktujte přímo.

Pokyny k čištění a údržbě:
Nepoužívejte čisticí prostředky ani brusiva. Nepokoušejte se čistit vnitřek zařízení. Opravy výrobku by měly provádět pouze kvalifikovaný odborníci. Venkovní část zařízení čistěte měkkou, vlhkou hadrou (nepoužívejte mikrovlákna).

Pokyny k likvidaci:
Obecné informace o likvidaci
Podle evropské směrnice o elektrickém a elektronickém odpadu (WEEE) nesmí být elektrické a elektronické zařízení likvidováno s domovním odpadem. Jejich součásti musí být recyklovány nebo likvidovány samostatně, protože mohou být toxické a nebezpečné. Nesprávná likvidace součástí může způsobit trvalé poškození životního prostředí. Podrobnosti jsou regulovány příslušnou národní legislativou. Symbol na výrobku, návodu k použití a/nebo obalu odkazuje na tyto předpisy. Rozdělením, recyklací a likvidací starých spotřebičů přispíváte k ochraně našeho životního prostředí.

Vyměnitelné baterie a lampy musí být odstraněny z elektrického/elektronického výrobku před vrácením výrobku(ů) k recyklaci a musí být dodány samostatně.

Pokyny k likvidaci pro
- Svítidla s vyměnitelným světelným zdrojem:
Odstraňte světelný zdroj ze svítidla a odděleně odevzdejte světelný zdroj k recyklaci (sběrný bod pro elektronický odpad). Pokud má být zlikvidován světelný zdroj i okolní výrobek (např. kryt svítidla), musí být světelný zdroj i okolní výrobek odvezeny odděleně. Pokud je to nutné, zkontrolujte, zda lze svítidlo opravit (např. výměnou světelného zdroje), abyste zabránili zbytečnému elektronickému odpadu.
- Svítidla s trvale nainstalovaným světelným zdrojem:
Světelný zdroj nelze vyměnit. Prosím, zrecyklujte celý produkt.
- Svítidla s oddělným/vyměnitelným zdrojem napájení:
Pokud je to možné, zkontrolujte, zda lze svítidlo opravit (např. výměnou zdroje napájení), abyste zabránili zbytečnému elektronickému odpadu. Pokud není možné vyměnit jednotku napájení, recyklujte produkt.
- Svítidla s integrovanou/neoddělitelnou jednotkou napájení
Jednotku napájení nelze vyměnit. Prosím, zrecyklujte celý produkt.

Ochrana životního prostředí!
Z hlediska udržitelnosti lze velkému množství elektronického odpadu předejít výměnou světelných zdrojů a dalších součástí (např. zdrojů napájení). Proto se ujistěte, zda jsou k dispozici náhradní světelné zdroje, nebo jiné vyměnitelné komponenty. Tyto komponenty jsou obvykle k dispozici rychle a zdarma během doby záruky.

Při prodeji produktu dále musí být tento manuál předám spolu s produktem.

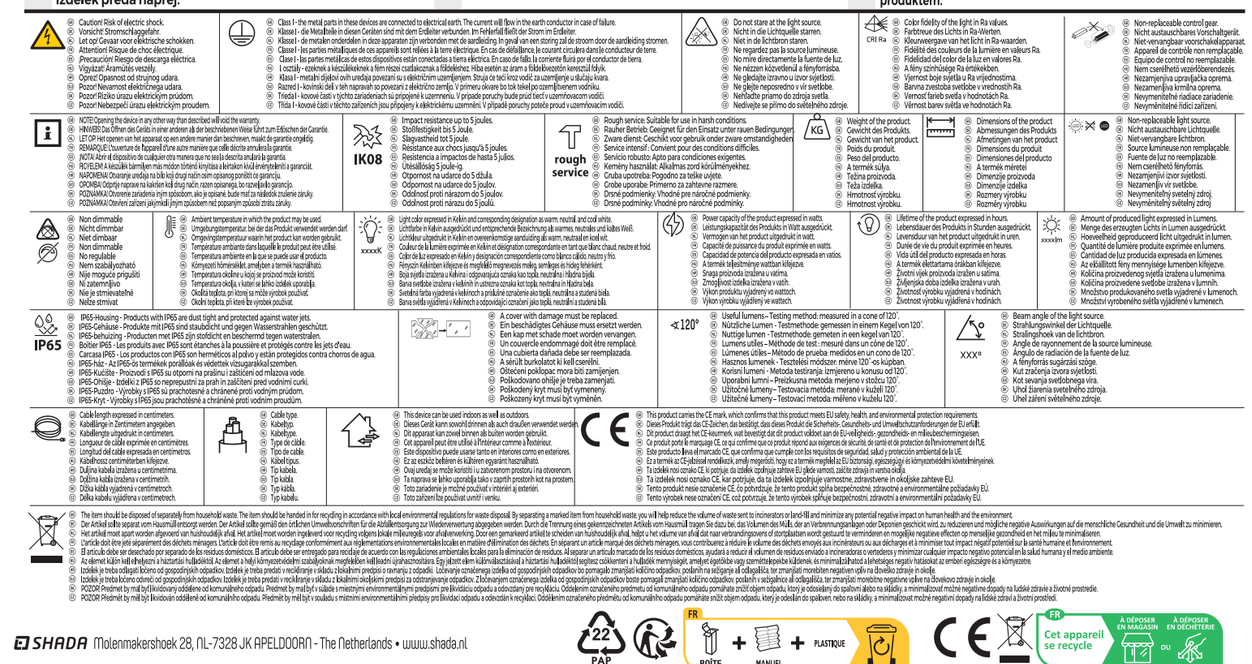
Caution! Risk of electric shock.
Vorsicht! Stromschlaggefahr.
Let op! Gevaar voor elektrische schokken.
Attention! Risque de choc électrique.
Precaución! Riesgo de descarga eléctrica.
Vigyázat! Áramütés veszély.
Oprez! Opasnost od strujnog udara.
Pozor! Nevarnost električnega udara.
Pozor! Riziko úrazu elektrickým prúdom.
Pozor! Nebezpečí úrazu elektrickým proudem.
Class I - the metal parts in these devices are connected to electrical earth. The current will flow in the earth conductor in case of failure.
Klasse I - die Metallteile in diesen Geräten sind mit dem Erdleiter verbunden. Im Fehlerfall fließt der Strom im Erdleiter.
Klasse I - de metalen onderdelen in deze apparaten zijn verbonden met de aardleiding. In geval van een storing zal de stroom door de aardleiding stromen.
Classe I - les parties métalliques de ces appareils sont reliées à la terre électrique. En cas de défaillance, le courant circulera dans le conducteur de terre.
Clase I - las partes metálicas de estos dispositivos están conectadas a tierra eléctrica. En caso de fallo, la corriente fluirá por el conductor de tierra.
I osztály - ezekben a készülékekben a fém részei csatlakoznak a földelővezeték. Hiba esetén az áram a földelővezetőn keresztül folyik.
Klasse I - metalni dijelovi ovih uređaja povezani su s električnim uzemljenjem. Struja će teći kroz vodič za uzemljenje u slučaju kvara.
Razred I - kovinski deli v teh napravah so povezani z električno zemljo. V primeru okvare bo tok tekel po zaščitnem vodniku.
Trieda I - kovové časti v týchto zariadeniach su pripojené k uzemneniu. V prípade poruchy bude prúd tiecť v uzemňovacom vodiči.
Třída I - kovové části v těchto zařízeních jsou připojeny k elektrickému uzemnění. V případě poruchy poteče proud v uzemňovacím vodiči.
Do not stare at the light source.
Nicht in die Lichtquelle starren.
Niet in de lichtbron staren.
Ne regardez pas la source lumineuse.
No mire directamente la fuente de luz.
Ne nézzen közvetlenül a fényforrásba.
Ne gledajte izravno u izvor svjetlosti.
Ne glejte neposredno v vir svetlobe.
Nehľadte priamo do zdroja svetla.
Neviďejte se přímo do světelného zdroje.
CRI Ra
Color fidelity of the light in Ra values.
Farbtreue des Lichts in Ra-Werten.
Kleurweergave van het licht in Ra-waarden.
Fidélité des couleurs de la lumière en valeurs Ra.
Fidelidad del color de la luz en valores Ra.
A fény színhűsége Ra értékekben.
Vjernost boje svjetla u Ra vrijednostima.
Barva svetloba svetlobe v vrednostih Ra.
Vernosť farieb svetla v hodnotách Ra.
Věrnost barev světla ve hodnotách Ra.
Non-replaceable control gear.
Nicht austauschbares Vorschaltgerät.
Niet-vervangbaar voorschakelapparaat.
Appareil de contrôle non remplaçable.
Equipo de control no reemplazable.
Nem cserélhető vezérlőegység.
Nezamjenjiva upravljačka oprema.
Nezamenljiva krmilna oprema.
Nevymeniteľné riadiace zariadenie.
Nevyměnitelné řídicí zařízení.
NOTE! Opening the device in any other way than described will void the warranty.
HINWEIS! Das Öffnen des Geräts in einer anderen als der beschriebenen Weise führt zum Erlöschen der Garantie.
LET OP! Het openen van het apparaat op een andere manier dan beschreven, maakt de garantie ongeldig.
REMARQUE! L'ouverture de l'appareil d'une autre manière que celle décrite annulera la garantie.
¡NOTA! Abrir el dispositivo de cualquier otra manera que no sea la descrita anulará la garantía.
FIGYELEM! A készülék bármilyen más módon történő kinyitása a leírtakon kívül érvénytelenné teszi a garanciát.
NAPOMENA! Otvaranje uređaja na bilo koji drugi način osim opisanog poništit će garanciju.
OPOMBA! Odprtje naprave na kakšen način, kot je opisano, bo razveljavilo garancijo.
POZNÁMKA! Otvorenie zariadenia iným spôsobom, ako je opísané, bude mať za následok zrušenie záruky.
POZNÁMKA! Otevření zařízení jakýmkoli jiným způsobem než popsaným způsobí ztrátu záruky.
IK08
Impact resistance up to 5 joules.
Stoßfestigkeit bis 5 Joule.
Slagvastheid tot 5 joule.
Résistance aux chocs jusqu'à 5 joules.
Resistencia a impactos de hasta 5 julios.
Ütésállóság 5 joule-ig.
Otpornost na udarce do 5 džula.
Odpornost na udarce do 5 joulov.
Odolnosť proti nárazom do 5 joulov.
Odolnost proti nárazu do 5 joulů.
rough service
Rough service. Suitable for use in harsh conditions.
Rauher Betrieb: Geeignet für den Einsatz unter rauen Bedingungen.
Zware dienst: Geschikt voor gebruik onder zware omstandigheden.
Service intensif : Convient pour des conditions difficiles.
Servicio robusto: Apto para condiciones exigentes.
Kemény használat: Alkalmas zord körülményekhez.
Gruba upotreba: Pogodno za teške uvjete.
Grobe uporabe: Primerno za zahtevne razmere.
Drsné podmienky: Vhodné pre náročné podmienky.
Drsné podmínky: Vhodné pro náročné podmínky.
KG
Weight of the product.
Gewicht des Produkts.
Gewicht van het product.
Poids du produit.
Peso del producto.
A termék súlya.
Težina proizvoda.
Teža izdelka.
Hmotnosť výrobku.
Hmotnost výrobku.
Dimensions of the product
Abmessungen des Produkts
Afmetingen van het product
Dimensions du produit
Dimensiones del producto
A termék méretei
Dimenzije proizvoda
Dimenzije izdelka
Rozmery výrobku
Rozměry výrobku
Non-replaceable light source.
Nicht austauschbare Lichtquelle.
Niet-vervangbare lichtbron.
Source lumineuse non remplaçable.
Fuente de luz no reemplazable.
Nem cserélhető fényforrás.
Nezamjenjivi izvor svjetlosti.
Nezamenljiv vir svetlobe.
Nevymeniteľný svetelný zdroj.
Nevyměnitelný světelný zdroj
Non dimmable
Nicht dimmbar
Niet dimbaar
Non dimmable
No regulable
Nem szabályozható
Nije moguće prigušiti
Ni zatemnilno
Nie je stmievateľné
Nelze stmívat
Ambient temperature in which the product may be used.
Umgebungstemperatur, bei der das Produkt verwendet werden darf.
Omgevingstemperatuur waarin het product kan worden gebruikt.
Température ambiante dans laquelle le produit peut être utilisé.
Temperatura ambiente en la que puede usar el producto.
Környezeti hőmérséklet, amelyben a termék használható.
Temperatura okoline u kojoj se proizvod može koristiti.
Temperatura okolja, v kateri se lahko izdelek uporablja.
Okolitá teplota, pri ktorej sa môže výrobok používať.
Okolní teplota, při které lze výrobek používat.
xxxxK
Light color expressed in Kelvin and corresponding designation as warm, neutral and cold white.
Lichtfarbe in Kelvin ausgedrückt und entsprechende Bezeichnung als warmes, neutrales und kaltes Weiß.
Lichtkleur uitgedrukt in Kelvin en overeenkomstige aanduiding als warm, neutraal en koel wit.
Couleur de la lumière exprimée en Kelvin et désignation correspondante en tant que blanc chaud, neutre et froid.
Color de luz expresado en Kelvin y designación correspondiente como blanco cálido, neutro y frío.
Fényszín Kelvinben kifejezve és megfelelő megnevezés meleg, semleges és hideg fehérként.
Boja svjetla izražena u Kelvina i odgovarajuća oznaka kao topla, neutralna i hladna bijela.
Barva svetlobe izražena v kelvinih in ustrezna oznaka kot topla, nevtralna in hladna bela.
Svetlá farba vyjadrená v kelvinoch a príslušné označenie ako teplá, neutrálna a studená biela.
Barva světla vyjádřená v Kelvinech a odpovídající označení jako teplá, neutrální a studená bílá.
Power capacity of the product expressed in watts.
Leistungskapazität des Produkts in Watt ausgedrückt.
Vermogen van het product uitgedrukt in watt.
Capacité de puissance du produit exprimée en watts.
Capacidad de potencia del producto expresada en vatios.
A termék teljesítmény kapacitása wattban kifejezve.
Snaga proizvoda izražena u vatima.
Zmogljivost izdelka izražena v vatih.
Výkon produktu vyjadrený vo wattoch.
Výkon výrobku vyjádřený ve wattech.
Lifetime of the product expressed in hours.
Lebensdauer des Produkts in Stunden ausgedrückt.
Levensduur van het product uitgedrukt in uren.
Durée de vie du produit exprimée en heures.
Vida útil del producto expresada en horas.
A termék élettartama órában kifejezve.
Životni vijek proizvoda izražen u satima.
Življenjska doba izdelka izražena v urah.
Životnosť výrobku vyjadrená v hodinách.
Životnost výrobku vyjádřená v hodinách.
xxxxlm
Amount of produced light expressed in Lumens.
Menge des erzeugten Lichts in Lumen ausgedrückt.
Hoeveelheid geproduceerd licht uitgedrukt in lumen.
Quantité de lumière produite exprimée en lumens.
Cantidad de luz producida expresada en lúmenes.
Az előállított fény mennyisége lumenben kifejezve.
Količina proizvedenog svjetla izražena u lumenima.
Količina proizvedene svetlobe izražena v lumnih.
Množstvo produkovaného svetla vyjadrené v lúmenoch.
Množství vyrobeného světla vyjádřené v lumenech.
IP65
IP65-housing - Products with IP65 are dust tight and protected against water jets.
IP65-Gehäuse - Produkte mit IP65 sind staubdicht und gegen Wasserstrahlen geschützt.
IP65-behuizing - Producten met IP65 zijn stofdicht en beschermd tegen waterstralen.
Boîtier IP65 - Les produits avec IP65 sont étanches à la poussière et protégés contre les jets d'eau.
Carcasa IP65 - Los productos con IP65 son herméticos al polvo y están protegidos contra chorros de agua.
IP65-ház - Az IP65-ös termékek porállók és védettek vízsugarakkal szemben.
IP65-kućište - Proizvodi s IP65 su otporni na prašinu i zaštićeni od mlaznova vode.
IP65-ohišje - Izdelki z IP65 so neprepustni za prah in zaščiteni pred vodnimi curki.
IP65-Puzdro - Výrobky s IP65 sú prachotesné a chránené proti vodným prúdom.
IP65-Kryt - Výrobky s IP65 jsou prachotěsné a chráněné proti vodním proudům.
A cover with damage must be replaced.
Ein beschädigtes Gehäuse muss ersetzt werden.
Een kap met schade moet worden vervangen.
Un couvercle endommagé doit être remplacé.
Una cubierta dañada debe ser reemplazada.
A sérült burkolatot ki kell cserélni.
Oštećeni poklopac mora biti zamijenjen.
Poškodovano ohišje je treba zamenjati.
Poškodený kryt musí byť vymenený.
Poškozený kryt musí být vyměněn.
<120°
Useful lumens - Testing method: measured in a cone of 120°.
Nützliche Lumen - Testmethode: gemessen in einem Kegel von 120°.
Nuttige lumen - Testmethode: gemeten in een kegel van 120°.
Lumens utiles - Méthode de test : mesuré dans un cône de 120°.
Lúmenes útiles - Método de prueba: medidos en un cono de 120°.
Hasznos lumenek - Tesztelési módszer: mérve 120° os kúpban.
Korisni lumeni - Metoda testiranja: izmjereno u konusu od 120°.
Uporabni lumni - Preizkusna metoda: merjeno v stožcu 120°.
Užitočné lumeny - Testovacia metóda: meraný v kuželi 120°.
Užitečné lumeny - Testovací metoda: měřeno v kuželu 120°.
XXX°
Beam angle of the light source.
Strahlungswinkel der Lichtquelle.
Straalinghoek van de lichtbron.
Angle de rayonnement de la source lumineuse.
Ángulo de radiación de la fuente de luz.
A fényforrás sugárzási szöge.
Kut zračenja izvora svjetlosti.
Kot sevanja svetlobnega vira.
Uhol žiarenia svetelného zdroja.
Úhel záření světelného zdroje.
Cable length expressed in centimeters.
Kabellänge in Zentimetern angegeben.
Kabellengte uitgedrukt in centimeters.
Longueur de câble exprimée en centimètres.
Longitud del cable expresada en centímetros.
Kábelhossz centiméterben kifejezve.
Dužina kabela izražena u centimetrima.
Dolžina kabla izražena v centimetrih.
Dĺžka kábla vyjadrená v centimetroch.
Délka kabelu vyjádřena v centimetrech.
Cable type.
Kabeltyp.
Kabeltype.
Type de câble.
Tipo de cable.
Kábeltípus.
Tip kabela.
Tip kabla.
Typ kábla.
Typ kabelu.
This device can be used indoors as well as outdoors.
Dieses Gerät kann sowohl drinnen als auch draußen verwendet werden.
Dit apparaat kan zowel binnen als buiten worden gebruikt.
Cet appareil peut être utilisé à l'intérieur comme à l'extérieur.
Este dispositivo puede usarse tanto en interiores como en exteriores.
Ez a készülék beltéren és kültéren egyaránt használható.
Ovaj uređaj se može koristiti u zatvorenom prostoru i na otvorenom.
Ta naprava se lahko uporablja tako v zaprtih prostorih kot na prostem.
Toto zariadenie je možné používať v interiéri aj exteriéri.
Toto zařízení lze používat uvnitř i venku.
This product carries the CE mark, which confirms that this product meets EU safety, health, and environmental protection requirements.
Dieses Produkt trägt das CE-Zeichen, das bestätigt, dass dieses Produkt die Sicherheits-, Gesundheits- und Umweltschutzanforderungen der EU erfüllt.
Dit product draagt het CE-keurmerk, wat bevestigt dat dit product voldoet aan de EU-veiligheids-, gezondheids- en milieubeschermingseisen.
Ce produit porte le marquage CE, ce qui confirme que ce produit répond aux exigences de sécurité, de santé et de protection de l'environnement de l'UE.
Este producto lleva el marcado CE, que confirma que cumple con los requisitos de seguridad, salud y protección ambiental de la UE.
Ez a termék az CE-jelzéssel rendelkezik, amely megerősíti, hogy ez a termék megfelel az EU biztonsági, egészségügyi és környezetvédelmi követelményeinek.
Ta izdelek nosi oznako CE, ki potrjuje, da izdelek izpolnjuje zahteve EU glede varnosti, zaščite zdravja in varstva okolja.
Tá izdelek nosi oznako CE, kar potrjuje, da ta izdelek izpolnjuje varnostne, zdravstvene in okoljske zahteve EU.
Tento produkt nese označenie CE, čo potvrdzuje, že tento produkt spĺňa bezpečnostné, zdravotné a environmentálne požiadavky EÚ.
Tento výrobek nese označení CE, což potvrzuje, že tento výrobek splňuje bezpečnostní, zdravotní a environmentální požadavky EU.
The item should be disposed of separately from household waste. The item should be handed in for recycling in accordance with local environmental regulations for waste disposal. By separating a marked item from household waste, you will help reduce the volume of waste sent to incinerators or land-fill and minimize any potential negative impact on human health and the environment.
Der Artikel sollte separat vom Hausmüll entsorgt werden. Der Artikel sollte gemäß den örtlichen Umweltvorschriften für die Abfallentsorgung zur Wiederverwertung abgegeben werden. Durch die Trennung eines gekennzeichneten Artikels vom Hausmüll tragen Sie dazu bei, das Volumen des Mülls, der an Verbrennungsanlagen oder Deponien geschickt wird, zu reduzieren und mögliche negative Auswirkungen auf die menschliche Gesundheit und die Umwelt zu minimieren.
Het artikel moet apart worden afgevoerd van huishoudelijk afval. Het artikel moet worden ingeleverd voor recycling volgens lokale milieuregels voor afvalverwerking. Door een gemarkeerd artikel te scheiden van huishoudelijk afval, helpt u het volume van afval dat naar verbrandingsovens of stortplaatsen wordt gestuurd te verminderen en mogelijke negatieve effecten op menselijke gezondheid en het milieu te minimaliseren.
L'article doit être jeté séparément des déchets ménagers. L'article doit être remis au recyclage conformément aux réglementations environnementales locales en matière d'élimination des déchets. En séparant un article marqué des déchets ménagers, vous contribuerez à réduire le volume des déchets envoyés aux incinérateurs ou aux décharges et à minimiser tout impact négatif potentiel sur la santé humaine et l'environnement.
El artículo debe ser desechado por separado de los residuos domésticos. El artículo debe ser entregado para reciclaje de acuerdo con las regulaciones ambientales locales para la eliminación de residuos. Al separar un artículo marcado de los residuos domésticos, ayudará a reducir el volumen de residuos enviado a incineradores o vertederos y minimizar cualquier impacto negativo potencial en la salud humana y el medio ambiente.
Az elemet külön kell elhelyezni a háztartási hulladéktól. Az elemet a helyi környezetvédelmi szabályoknak megfelelően kell beadni újrahasznosításra. Egy jelzett elem különválasztásával a háztartási hulladéktól segít csökkenteni a hulladék mennyiségét, amelyet égetőkbe vagy szemétlerakókba küldenek, és minimalizálhatod a lehetséges negatív hatásokat az emberi egészségre és a környezetre.
Izdelek je treba odložiti ločeno od gospodinjskih odpadkov. Izdelek je treba predati v recikliranje v skladu z lokalnimi predpisi o ravnanju z odpadki. Ločevanje označenega izdelka od gospodinjskih odpadkov bo pomagalo zmanjšati količino odpadkov, poslanih na sežiganje ali odlagališča, ter zmanjšati morebitne negativne vplive na človeško zdravje in okolje.
Izdelek je treba bločno odniesti od gospodinjskih odpadkov. Izdelek je treba predati v recikliranje v skladu z lokalnimi ukrepkami predpisi za zdravstvenje odpadkov. Z ločevanjem označenega izdelka od gospodinjskih odpadkov boste pomagali zmanjšati količino odpadkov, poslanih v sežigalnice ali odlagališča, ter zmanjšali morebitne negativne vplive na človeško zdravje in okolje.
POZOR! Predmet by mal byť likvidovaný oddelene od komunálneho odpadu. Predmet by mal byť v súlade s miestnymi environmentálnymi predpismi pre likvidáciu odpadu a odovzdaný na recyklačnú. Oddelením označeného predmetu od komunálneho odpadu pomáhate znížiť objem odpadu, ktorý je odoslaný do spaľovní, nebo na skládky, a minimalizovať možné negatívne dopady na ľudské zdravie a životné prostredie.
POZOR! Předmět by měl být likvidován odděleně od komunálního odpadu. Předmět by měl být v souladu s místními environmentálními předpisy pro likvidaci odpadu a odevzdán k recyklaci. Oddělením označeného předmětu od komunálního odpadu pomůžete snížit objem odpadu, který je odeslán do spaloven, nebo na skládky, a minimalizovat možné negativní dopady na lidské zdraví a životní prostředí.

PAP 22

FR BOÎTE + MANUEL + PLASTIQUE

FR Cet appareil se recycle À DÉPOSER EN MAGASIN ou À DÉPOSER EN DÉCHETERIE
Points de collecte sur www.quefairedemesdechets.fr
Privilégiez la réparation ou le don de votre appareil !

LED'S WORK — LED Worklight

Art.Nr.: 0310723

6500lm • 5200lm

E

220-240V~ 50/60Hz

LED-bouwlamp • LED worklight • LED-Arbeitsleuchte • Lampe de travail LED • Luce da lavoro a LED • Lámpara de trabajo LED • LED-arbetslampa • LED-arbejdslampe • LED radno svjetlo

IP65 · rough service · 100° · 500 cm · in- outdoor · IK08

NEUTRAL WHITE 4000K · 50W · 130 lm/W

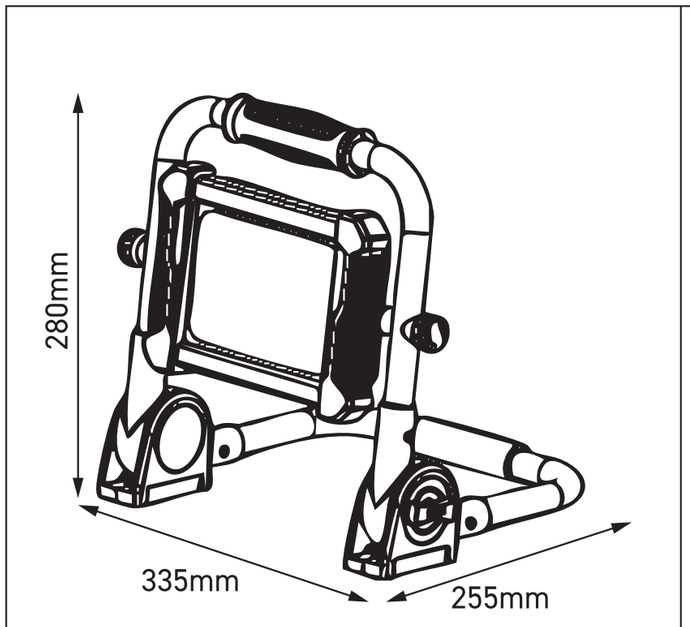

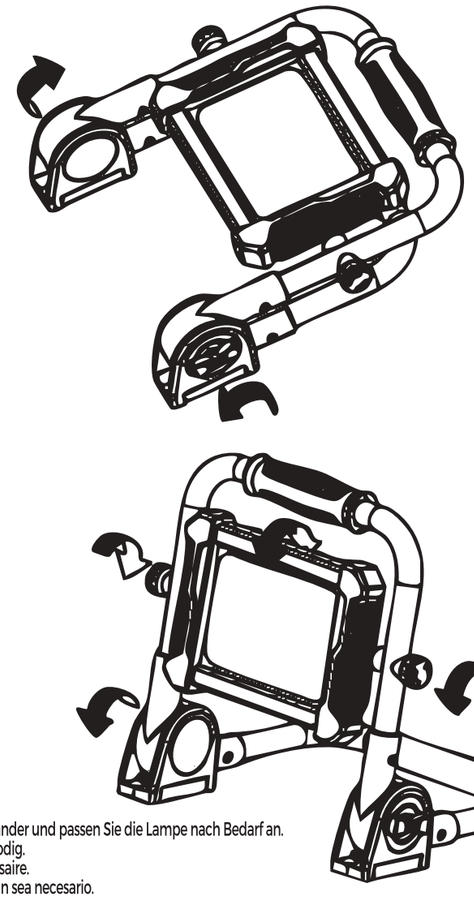

GB Unlock the rack and fold the lamp to the desired angle. Lock the rack and adjust the lamp as required.
DE Entriegeln Sie den Ständer und klappen Sie die Lampe in den gewünschten Winkel. Verriegeln Sie den Ständer und passen Sie die Lampe nach Bedarf an.
NL Ontgrendel het rek en vouw de lamp in de gewenste hoek. Vergrendel het rek en pas de lamp aan zoals nodig.
FR Déverrouillez le support et pliez la lampe à l'angle désiré. Verrouillez le support et ajustez la lampe si nécessaire.
ES Desbloquee el soporte y pliegue la lámpara al ángulo deseado. Bloquee el soporte y ajuste la lámpara según sea necesario.
HU Oldja ki az állványt, és hajtsa a lámpát a kívánt szögbe. Rögzítse az állványt, és állítsa be a lámpát szükség szerint.
HR Otključajte stalak i savijte lampu pod željeni kut. Zaključajte stalak i prilagodite lampu po potrebi.
SI Odklenite stojalo in zložite svetilko pod želeni kot. Zaklenite stojalo in prilagodite svetilko po potrebi.
SK Odomknite stojan a nastavte lampu pod požadovaného uhla. Zamknite stojan a nastavte lampu podľa potreby.
CZ Odemkněte stojan a nastavte lampu do požadovaného úhlu. Zamkněte stojan a upravte lampu podle potřeby.

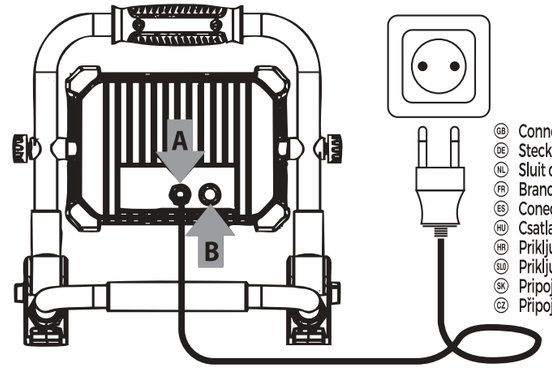

GB Connect the (A) mains plug to the mains outlet and (B) turn the lamp on and off with the switch.
DE Stecken Sie den (A) Netzstecker in die Steckdose und (B) schalten Sie die Lampe mit dem Schalter ein und aus.
NL Sluit de (A) stekker aan op het stopcontact en (B) schakel de lamp in en uit met de schakelaar.
FR Branchez la fiche (A) dans la prise secteur et (B) allumez et éteignez la lampe avec l'interrupteur.
ES Conecte el enchufe (A) a la toma de corriente y (B) encienda y apague la lámpara con el interruptor.
HU Csatlakoztassa az (A) hálózati dugót a hálózati aljzathoz, és (B) kapcsolja be és ki a lámpát a kapcsolóval.
HR Priključite (A) utikač u utičnicu i (B) uključite i isključite lampu pomoću prekidača.
SI Priključite (A) vtič v omrežno vtičnico in (B) vklopite in izklopite svetilko s stikalom.
SK Pripojte (A) sieťovú zástrčku do zásuvky a (B) zapnite a vypnite lampu pomocou vypínača.
CZ Připojte (A) síťovou zástrčku do zásuvky a (B) zapínejte a vypínejte lampu pomocí spínače.

GB

Safety Instructions:
Make sure you have fully read and understood the instructions in this document before installing or using the product according to the installation/wiring diagram (if applicable). Keep this document for future use and use the product only as described in this document. Any use of the product other than as described in this manual may damage the product or injure the user (e.g., short circuit, fire, or electric shock). Disconnect the product from the power source if problems occur. Do not drop the product and avoid impacts. Do not use the product if any part is damaged or defective. Replace a damaged or defective product immediately. If work must be done on high voltage power lines, it must be done by a qualified electrician to reduce the risk of electric shock. Ensure that the product is adequately ventilated during use. Never cover an electrical (LED) device during use as this generates heat and can cause damage. LEDs can be extremely bright and cause serious eye damage, never look directly into the light source! If a product is intended for indoor and/or outdoor use only, this is indicated on the product/components or in the manual. Keep the product out of the reach of children or animals.

Warranty and after-sales service:
Our Shada products are subject to strict quality standards and are regularly checked for their technical properties and functions by independent testing institutes. We provide a 24-month warranty on this product, provided it has been used, installed and maintained as intended. Full warranty terms for our Shada products and further information can be found on our homepage. If you need further assistance or have comments or suggestions, please visit **www.shada.nl/nl/contact** or contact us directly.

Instructions for cleaning and maintenance:
Do not use detergents or abrasives. Do not clean the inside of the device. Repairs to the product should only be performed by qualified trade personnel. Clean the outside of the device with a soft, damp cloth (do not use a microfiber cloth).

Disposal Instructions:
General information on disposal
According to the European WEEE Directive, electrical and electronic devices must not be disposed of with household waste. Their components must be recycled or disposed of separately, as they can be toxic and hazardous. Improper disposal of components may cause permanent damage to the environment. Details are regulated by the respective national legislation. The symbol on the product, operating instructions and/or packaging refers to these regulations. By separating, recycling and disposing of old appliances, you are making an important contribution to protecting our environment.

Replaceable batteries and lamps must be removed from the electrical/electronic product before returning the product(s) for recycling and must be offered separately.

Disposal instructions for
- Luminaires with replaceable light source:
Remove the light source from the lamp and take the light source separately to recycling (electronic waste collection point). If both the light source and surrounding product (e.g. luminaire housing) are to be disposed of, the light source and surrounding product must be offered separately. If necessary, check whether the lamp can be repaired (e.g. by replacing the light source) to avoid unnecessary electronic waste.
- Luminaires with permanently installed light source:
The light source cannot be replaced. Please recycle the entire product.
- Luminaires with separate / replaceable power supply
If necessary, check whether the lamp can be repaired (e.g. by replacing the power supply) to avoid unnecessary electronic waste. If it is not possible to replace the power supply unit, recycle the product.
- Luminaires with integrated/non-interchangeable power supply unit:
The power supply unit cannot be replaced. Please recycle the entire product.

For the environment!
In terms of sustainability, large amounts of electronic waste can be avoided by replacing light sources and other components (e.g. power supplies). Therefore, please check whether replacement light sources or other replaceable components are available. These can usually be made available to you quickly and free of charge during the warranty period.

The manual must be passed on to third parties if the complete product is passed on.

DE

Sicherheitshinweise:
Vergewissern Sie sich, dass Sie die Anweisungen in diesem Dokument vollständig gelesen und verstanden haben, bevor Sie das Produkt gemäß dem Installations-/Schaltplan (falls zutreffend) installieren oder verwenden. Bewahren Sie dieses Dokument zum späteren Nachschlagen auf und verwenden Sie das Produkt nur wie in diesem Dokument beschrieben. Jede andere Verwendung des Produkts als die in diesem Handbuch beschriebene kann das Produkt beschädigen oder zu Verletzungen des Benutzers führen (z. B. durch Kurzschluss, Feuer oder elektrischen Schlag). Trennen Sie das Produkt von der Stromquelle, falls Probleme auftreten sollten. Lassen Sie das Produkt nicht fallen und vermeiden Sie Stöße. Verwenden Sie das Produkt nicht, wenn ein Teil beschädigt oder defekt ist. Ersetzen Sie ein beschädigtes oder defektes Produkt sofort. Wenn Arbeiten an Stromleitungen erforderlich sind, müssen diese von einer Elektrofachkraft durchgeführt werden, um das Risiko eines Stromschlags zu verringern. Stellen Sie sicher, dass das Produkt während des Gebrauchs ausreichend belüftet ist. Decken Sie ein elektrisches (LED-)Gerät während des Gebrauchs niemals ab, da es Hitze erzeugt und dadurch Schäden verursachen kann. LEDs können extrem hell sein und schwere Augenschäden verursachen, sehen Sie niemals direkt in die Lichtquelle! Wenn ein Produkt nur für den Innen- und/oder Außengebrauch bestimmt ist, wird dies auf dem Produkt/den Teilen oder im Handbuch erwähnt. Bewahren Sie das Produkt außerhalb der Reichweite von Kindern oder Tieren auf.

Garantie und Kundendienst:
Unsere Shada-Produkte unterliegen strengen Qualitätsstandards und werden regelmäßig von unabhängigen Prüfinstituten auf ihre technischen Eigenschaften und Funktionen hin überprüft. Auf dieses Produkt gewähren wir eine 24-monatige Garantie, sofern es bestimmungsgemäß verwendet, installiert und gewartet wurde. Die vollständigen Garantiebedingungen für unsere Shada-Produkte und weitere Informationen finden Sie auf unserer Homepage. Wenn Sie weitere Unterstützung benötigen oder Kommentare und Vorschläge haben, besuchen Sie bitte **www.shada.nl/nl/contact** oder kontaktieren Sie uns direkt.

Hinweise zur Reinigung und Wartung!
Verwenden Sie keine Reinigungs- oder Scheuermittel. Reinigen Sie nicht das Innere des Geräts. Reparaturen am Produkt dürfen nur durch qualifiziertes Fachpersonal durchgeführt werden. Reinigen Sie die Außenseite des Geräts mit einem weichen, feuchten Tuch (kein Mikrofasertuch verwenden).

Entsorgungshinweise:
Allgemeiner Hinweis zur Entsorgung
Gemäß der europäischen WEEE-Richtlinie dürfen Elektro- und Elektronikgeräte nicht mit dem Hausmüll entsorgt werden. Ihre Bestandteile müssen recycelt oder getrennt entsorgt werden, da giftige und gefährliche Bestandteile bei unsachgemäßer Entsorgung die Umwelt nachhaltig schädigen können. Kann die Umwelt nachhaltig schädigen. Als Verbraucher sind Sie nach dem Elektro- und Elektronikgerätegesetz (ElektroG) verpflichtet, Elektro- und Elektronikgeräte am Ende ihrer Lebensdauer beim Hersteller, der Verkaufsstelle oder den dafür eingerichteten öffentlichen Sammelstellen zurückzugeben. Einzelheiten regelt das jeweilige Landesrecht. Das Symbol auf dem Produkt, der Bedienungsanleitung oder/und der Verpackung weist auf diese Vorschriften hin. Mit dieser Art der Trennung, Verwertung und Entsorgung von Altgeräten leisten Sie einen wichtigen Beitrag zum Schutz unserer Umwelt.

Auswechselbare Batterien und Lampen müssen aus dem elektrischen/elektronischen Produkt entfernt werden, bevor das Produkt/die Produkte zum Recycling zurückgegeben werden, und müssen separat angeboten werden.

Entsorgungshinweise für
- Leuchten mit austauschbarer Lichtquelle:
Bitte entnehmen Sie die Lichtquelle aus der Leuchte und führen Sie die Lichtquelle separat der Verwertung (Sammelstelle für Elektroschrott) zu. Sollen sowohl Lichtquelle als auch das umgebende Produkt (z.B. Leuchten-Körper) entsorgt werden, müssen Lichtquelle und umgebendes Produkt separat der Verwertung zugeführt werden. Prüfen Sie bitte ggf. ob eine Instandsetzung der Leuchte möglich ist (z.B. durch Ersatz der Lichtquelle) um unnötigen Elektroschrott zu vermeiden.
- Leuchten mit fest verbauter Lichtquelle:
Die Lichtquelle kann nicht ersetzt werden. Bitte führen Sie das Produkt der Verwertung zu.
- Leuchten mit separatem / austauschbarem Netzgerät
Prüfen Sie bitte ggf. ob eine Instandsetzung der Leuchte möglich ist (z.B. durch Ersatz des Netzgerätes) um unnötigen Elektroschrott zu vermeiden. Sollte der Ersatz des Netzgerätes nicht möglich sein, führen Sie bitte das Produkt der Verwertung zu.
- Leuchten mit integriertem / nicht austauschbarem Netzgerät:
Das Netzgerät kann nicht ersetzt werden. Bitte führen Sie das Produkt der Verwertung zu.

Der Umwelt zuliebe!
Im Sinne der Nachhaltigkeit lassen sich, durch den Ersatz von Lichtquellen und sonstigen Komponenten (z.B. Netzgeräte), große Mengen an Elektroschrott vermeiden. Bitte prüfen Sie daher ob Ersatz-Lichtquelle oder andere ersetzbare Komponenten erhältlich sind. Diese können Ihnen während der Garantiezeit in der Regel schnell und kostenlos zur Verfügung gestellt werden.

Bei Weitergabe des kompletten Produktes muss das Handbuch an Dritte weitergegeben werden.

NL

Veiligheidsinstructies:
Zorg ervoor dat u de instructies in dit document volledig hebt gelezen en begrepen voordat u het product installeert of gebruikt volgens het installatie-/bedradingsschema (indien van toepassing). Bewaar dit document voor toekomstig gebruik en gebruik het product alleen zoals beschreven in dit document. Elk ander gebruik van het product dan beschreven in deze handleiding kan het product beschadigen of de gebruiker verwonden (bijvoorbeeld door kortsluiting, brand of elektrische schokken). Koppel het product los van de stroombron als er problemen optreden. Laat het product niet vallen en vermijd stoten. Gebruik het product niet als een onderdeel beschadigd of defect is. Vervang een beschadigd of defect product direct. Als er werkzaamheden aan het elektriciteitsnet moeten worden uitgevoerd, moet dit worden gedaan door een gekwalificeerde elektricien om het risico op elektrische schokken te verminderen. Zorg ervoor dat het product tijdens gebruik voldoende wordt geventileerd. Bedek nooit een elektrisch (LED) apparaat tijdens gebruik, omdat dit warmte genereert en schade kan veroorzaken. LEDs kunnen extreem fel zijn en ernstig oogletsel veroorzaken, kijk nooit rechtstreeks in de lichtbron! Indien een product uitsluitend bedoeld is voor binnen- en/of buitengebruik, wordt dit vermeld op het product/de onderdelen of in de handleiding. Houd het product buiten het bereik van kinderen of dieren.

Garantie en service na verkoop:
Onze Shada-producten zijn onderworpen aan strenge kwaliteitsnormen en worden regelmatig gecontroleerd op hun technische eigenschappen en functies door onafhankelijke testinstituten. Wij geven 24 maanden garantie op dit product, op voorwaarde dat het is gebruikt, geïnstalleerd en onderhouden zoals bedoeld. De volledige garantievoorwaarden voor onze Shada-producten en verdere informatie vindt u op onze homepage. Als u meer hulp nodig hebt of opmerkingen of suggesties hebt, ga dan naar **www.shada.nl/nl/contact** of neem direct contact met ons op.

Instructies voor reiniging en onderhoud:
Gebruik geen was- of schuurmiddelen. Maak de binnenkant van het apparaat niet schoon. Reparaties aan het product mogen alleen worden uitgevoerd door gekwalificeerd vak personeel. Reinig de buitenkant van het apparaat met een zachte, vochtige doek (gebruik geen microvezeldoek).

Verwijderingsinstructies:
Algemene informatie over verwijdering
Volgens de Europese WEEE-richtlijn mogen elektrische en elektronische apparaten niet bij het huisvuil worden gegooid. Hun componenten moeten worden gerecycled of gescheiden worden afgevoerd, aangezien ze giftig en gevaarlijk kunnen zijn. Onjuiste verwijdering van componenten kan blijvende schade aan het milieu veroorzaken. Details worden geregeld door de respectieve nationale wetgeving. Het symbool op het product, de gebruiksaanwijzing en/of de verpakking verwijst naar deze voorschriften. Door oude apparaten te scheiden, te recyclen en af te voeren, levert u een belangrijke bijdrage aan de bescherming van ons milieu.

Vervangbare batterijen en lampen moeten uit het elektrische/elektronische product worden verwijderd voordat het product/de producten worden geretourneerd voor recycling en moeten afzonderlijk worden aangeboden.

Verwijderingsinstructies voor
- Armaturen met verwisselbare lichtbron:
Haal de lichtbron uit de lamp en breng de lichtbron apart naar de recycling (inzamelpunt voor elektronisch afval). Als zowel de lichtbron als het omliggende product (bijv. armatuurbehuizing) moeten worden verwijderd, moeten de lichtbron en het omringende product afzonderlijk worden aangeboden. Controleer indien nodig of de lamp gerepareerd kan worden (bijvoorbeeld door de lichtbron te vervangen) om onnodig elektronisch afval te voorkomen.
- Armaturen met vast geïnstalleerde lichtbron:
De lichtbron kan niet worden vervangen. Gelieve het gehele product te recyclen.
- Armaturen met aparte / vervangbare voeding
Controleer indien nodig of de lamp gerepareerd kan worden (bijvoorbeeld door de voeding te vervangen) om onnodig elektronisch afval te voorkomen. Als het niet mogelijk is om de voedingseenheid te vervangen, dient u het product te recyclen.
- Armaturen met geïntegreerde / niet-verwisselbare voedingseenheid:
De voeding kan niet worden vervangen. Gelieve het gehele product te recyclen.

Voor het milieu!
Op het gebied van duurzaamheid kunnen grote hoeveelheden elektronisch afval worden vermeiden door lichtbronnen en andere componenten (bijvoorbeeld voedingen) te vervangen. Controleer daarom of er vervangende lichtbronnen of andere vervangbare componenten beschikbaar zijn. Deze kunnen u tijdens de garantieperiode meestal snel en kosteloos ter beschikking worden gesteld.

De handleiding moet worden doorgegeven aan derden als het complete product wordt doorgegeven.

FR

Instructions de sécurité:
Veuillez vous assurer que vous avez bien lu et compris les instructions contenues dans ce document avant d'installer ou d'utiliser le produit conformément au schéma d'installation/de câblage (le cas échéant). Gardez ce document pour un usage ultérieur et n'utilisez le produit que de la manière décrite dans ce document. Toute utilisation du produit autre que celle décrite dans ce manuel peut causer des dommages au produit ou blesser l'utilisateur (par exemple, court-circuit, incendie ou choc électrique). Débranchez le produit de la source d'alimentation en cas de problème. Ne faites pas tomber le produit et évitez les impacts. N'utilisez pas le produit si l'une de ses pièces est défectueuse ou endommagée. Remplacez immédiatement un produit endommagé ou défectueux. Si des travaux doivent être effectués sur des lignes électriques à haute tension, ils doivent l'être par un électricien qualifié afin de réduire le risque des électrocutions. Assurez-vous que le produit est correctement ventilé pendant son utilisation. Ne couvrez jamais un appareil électrique (LED) pendant son utilisation, car cela génère de la chaleur et peut l'endommager. Les LED peuvent être extrêmement lumineuses et provoquer de graves lésions oculaires. Ne regardez jamais directement la source de lumière ! Si un produit est destiné à être utilisé seulement à l'intérieur et/ou à l'extérieur, cela doit être indiqué sur le produit/les composants ou dans le manuel. Gardez le produit hors de portée des enfants ou des animaux.

Garantie et service après-vente :
Nos produits Shada sont conformes à des normes de qualité strictes et leurs propriétés techniques et leurs fonctions sont régulièrement contrôlées par des instituts d'essai indépendants. Nous offrons une garantie de 24 mois sur ce produit, à condition qu'il ait été utilisé, installé et entretenu comme prévu. Les conditions de garantie complètes pour nos produits Shada et d'autres informations sont disponibles sur notre page d'accueil. Si vous avez besoin d'une assistance supplémentaire ou si vous avez des commentaires ou des suggestions, veuillez visiter **www.shada.nl/nl/contact** ou nous contacter directement.

Instructions pour le nettoyage et l'entretien :
Ne pas utiliser de détergents ou de produits abrasifs. Ne pas nettoyer l'intérieur de l'appareil. Les réparations du produit ne doivent être effectuées que par du personnel qualifié. Nettoyez l'extérieur de l'appareil avec un chiffon doux et humide (n'utilisez pas de chiffon en microfibres).

Instructions du traitement:
Informations générales sur le traitment
Conformément à la directive européenne DEEE, les appareils électriques et électroniques ne doivent pas être jetés avec les ordures ménagères. Leurs composants doivent être recyclés ou éliminés séparément, car ils peuvent être toxiques et dangereux. L'élimination incorrecte des composants peut causer des dommages permanents à l'environnement. Les détails sont régis par les législations nationales respectives. Le symbole figurant sur le produit, le mode d'emploi et/ou l'emballage fait référence à ces réglementations. En séparant, recyclant et éliminant les vieux appareils, vous apportez une contribution importante à la protection de l'environnement. Les piles et les lampes remplaçables doivent être retirées du produit électrique/électronique avant de renvoyer le(s) produit(s) au recyclage et doivent être proposées séparément.

Instructions du traitement pour les
- Luminaires avec source lumineuse remplaçable:
Retirer la source lumineuse de la lampe et l'apporter séparément au recyclage (point de collecte des déchets électroniques). Si la source lumineuse et le produit environnant (par exemple le boîtier du luminaire) doivent être éliminés, la source lumineuse et le produit environnant doivent être proposés séparément. Le cas échéant, vérifiez si la lampe peut être réparée (par exemple en remplaçant la source lumineuse) afin d'éviter les déchets électroniques inutiles.
- Luminaires avec source lumineuse installée de manière permanente:
La source lumineuse ne peut pas être remplacée. Veuillez recycler l'ensemble du produit.
- Luminaires avec alimentation séparée / remplaçable:
Si nécessaire, vérifiez si la lampe peut être réparée (par exemple en remplaçant le bloc d'alimentation) afin d'éviter les déchets électroniques inutiles. S'il n'est pas possible de remplacer le bloc d'alimentation, recyclez le produit.
- Luminaires avec bloc d'alimentation intégré/non interchangeable:
Le bloc d'alimentation ne peut pas être remplacé. Veuillez recycler l'ensemble du produit.

Pour l'environnement !
En termes de durabilité, de grandes quantités de déchets électroniques peuvent être évitées en remplaçant les sources lumineuses et d'autres composants (par exemple, les blocs d'alimentation). Vérifiez donc si des sources lumineuses de remplacement ou d'autres composants remplaçables sont disponibles. Ceux-ci peuvent généralement être mis à votre disposition rapidement et gratuitement pendant la période de garantie.

Le manuel doit être transmis à des tiers si le produit complet est passé

Les pièces de rechange sont disponibles pendant une période de 12 mois après l'achat du produit affecté.

ES

Instrucciones de seguridad:
Asegúrese de haber leído y comprendido completamente las instrucciones de este documento antes de instalar o utilizar el producto de acuerdo con el diagrama de instalación/cableado (si procede). Conserve este documento para uso futuro y utilice el producto únicamente como se describe en el mismo. Cualquier uso del producto distinto al descrito en este manual puede dañar el producto o lesionar al usuario (por ejemplo, cortocircuito, incendio o descarga eléctrica). desconecte el producto de la fuente de alimentación si se producen problemas. No deje caer el producto y evite los impactos. No utilice el producto si alguna pieza está dañada o defectuosa. Sustituya inmediatamente un producto dañado o defectuoso. Si es necesario realizar trabajos en líneas eléctricas de alta tensión, debe hacerlo un electricista cualificado para reducir el riesgo de descarga eléctrica. Asegúrese de que el producto esté adecuadamente ventilado durante su uso. Nunca cubra un dispositivo eléctrico (LED) durante su uso, ya que esto genera calor y puede causar daños. Los LED pueden ser extremadamente brillantes y causar graves daños oculares, ¡nunca mire directamente a la fuente de luz! Si un producto está destinado únicamente para uso en interiores y/o exteriores, esto se indica en el producto/componentes o en el manual. Mantenga el producto fuera del alcance de niños o animales.

Garantía y servicio postventa:
Nuestros productos Shada están sujetos a estrictas normas de calidad y sus propiedades técnicas y funciones son comprobadas periódicamente por institutos de ensayo independientes. Ofrecemos una garantía de 24 meses para este producto, siempre que se haya utilizado, instalado y mantenido según lo previsto. Encontrará todas las condiciones de garantía de nuestros productos Shada y más información en nuestra página de inicio. Si necesita más ayuda o tiene comentarios o sugerencias, visite **www.shada.nl/nl/contact** o póngase en contacto con nosotros directamente.

Instrucciones de limpieza y mantenimiento:
No utilice detergentes ni productos abrasivos. No limpie el interior del aparato. Las reparaciones del producto sólo deben ser realizadas por personal profesional cualificado. Limpie el exterior del aparato con un paño suave y húmedo (no utilice un paño de microfibra).

Instrucciones de eliminación:
Información general sobre la eliminación
De acuerdo con la Directiva europea RAEE, los aparatos eléctricos y electrónicos no deben eliminarse con los residuos domésticos. Sus componentes deben reciclarse o eliminarse por separado, ya que pueden ser tóxicos y peligrosos. La eliminación inadecuada de los componentes puede causar daños permanentes al medio ambiente. Los detalles están regulados por la legislación nacional correspondiente. El símbolo que aparece en el producto, en las instrucciones de uso y/o en el embalaje hace referencia a esta normativa. Al separar, reciclar y desechar los aparatos viejos, está contribuyendo de forma importante a proteger nuestro medio ambiente.

Las pilas y lámparas sustituibles deben retirarse del producto eléctrico/electrónico antes de devolverlo para su reciclado y deben ofrecerse por separado.

Instrucciones de eliminación de
- Luminarias con fuente de luz reemplazable:
Retire la fuente de luz de la lámpara y llévela por separado a reciclar (punto de recogida de residuos electrónicos). Si va a desechar tanto la fuente de luz como el producto envolvente (por ejemplo, la carcasa de la luminaria), la fuente de luz y el producto envolvente deben ofrecerse por separado. Si es necesario, compruebe si la lámpara puede repararse (por ejemplo, sustituyendo la fuente de luz) para evitar residuos electrónicos innecesarios.
- Luminarias con fuente de luz instalada permanentemente:
La fuente luminosa no puede sustituirse. Por favor, recicle todo el producto.
- Luminarias con fuente de alimentación separada / sustituible:
Si es necesario, compruebe si la lámpara puede repararse (por ejemplo, sustituyendo la fuente de alimentación) para evitar residuos electrónicos innecesarios. Si no es posible sustituir la fuente de alimentación, recicle el producto.
- Luminarias con fuente de alimentación integrada/no intercambiable:
La fuente de alimentación no puede sustituirse. Por favor, recicle el producto completo.

¡Por el medio ambiente!
En términos de sostenibilidad, se pueden evitar grandes cantidades de residuos electrónicos sustituyendo las fuentes de luz y otros componentes (por ejemplo, fuentes de alimentación). Por lo tanto, compruebe si hay disponibles fuentes luminosas de repuesto u otros componentes sustituibles. Por lo general, pueden ponerse a su disposición de forma rápida y gratuita durante el periodo de garantía.

El manual debe ser entregado a terceros si se entrega el producto completo

HU

Biztonsági útmutatások:
Győződjön meg arról, hogy teljesen elolvasta és megértette a dokumentumban található utasításokat, mielőtt a telepítési/vezetékrajz szerint telepítené vagy használná a terméket (ha alkalmazható). Tartsa meg ezt a dokumentumot későbbi használatra, és a terméket csak ebben a dokumentumban leírtak szerint használja. A termék bármilyen más használata, mint ami ebben a kézikönyvben le van írva, károsíthatja a terméket vagy sérülést okozhat a felhasználónak (pl. rövidzárlat, tűz vagy áramütés). Ha problémák merülnek fel, szakítsa meg a termék áramellátását. Ne ejtse le a terméket, és kerülje az ütközéseket. Ne használja a terméket, ha bármely része sérült vagy hibás. Cserélje ki azonnal a sérült vagy hibás terméket. Ha magasfeszültségű vezetékeken kell dolgozni, azt szakképzett villanyszerelő végezze a villamos áramütés kockázatának csökkentése érdekében. Gondoskodjon arról, hogy a termék megfelelően legyen szellőztetve használat közben. Sose fedje le az elektromos (LED) eszközt használat közben, mivel ez hőt generálhat és károsíthatja a terméket. Az LED-ek rendkívül fényesek lehetnek és súlyos szemkárosodást okozhatnak, soha ne nézzen közvetlenül a fényforrásba! Ha egy termék kizárólag beltéri és/vagy kültéri használatra szolgál, ezt a terméken/komponenseken vagy a kézikönyvben jelzik. Tartsa a terméket gyermekek vagy állatok elérhetetlen helyén.

Jótállás és utógondozás:
Shada termékeink szigorú minőségi szabványoknak felelnek meg, és független tesztintézetek rendszeresen ellenőrzik őket műszaki tulajdonságaik és funkcióik tekintetében. 24 hónapos jótállást biztosítunk erre a termékre, feltéve, hogy azt a rendeltetésnek megfelelően használták, telepítették és karbantartották. A Shada termékeink teljes jótállási feltételeit és további információkat megtalálja honlapunkon. Ha további segítségre van szüksége, vagy van megjegyzése vagy javaslata, kérjük, látogasson el a **www.shada.nl/nl/contact** oldalra, vagy lépjen közvetlenül kapcsolatba velünk.

Tisztítási és karbantartási utasítások:
Ne használjon tisztítószereket vagy súrolószereket. Ne tisztítsa a készülék belsejét. A termék javítását csak képzett szakemberek végezhetik. A készülék külső részét egy puha, nedves ruhával tisztítsa meg (ne használjon mikroszálas kendőt).

Ártalmatlanítási utasítások:
Általános információk az ártalmatlanításról
Az európai WEEE irányelv szerint az elektromos és elektronikus eszközöket nem szabad háztartási hulladékkal együtt ártalmatlanítani. Azokat külön kell újrahasznosítani vagy ártalmatlanítani, mivel toxikusak és veszélyesek lehetnek. Az alkatrészek helytelen ártalmatlanítása tartós károsodást okozhat a környezetben. Részletek a megfelelő nemzeti jogszabályok által vannak szabályozva. A terméken, a használati útmutatón és/vagy a csomagoláson található szimbólum ezekre a szabályokra utal. Az elhasznált eszközök különválasztásával, újrahasznosításával és ártalmatlanításával fontos hozzájárulást teszünk környezetünk védelméhez.

Az elektromos/elektronikus termékekből kivehető cserélhető elemeket és lámpákat el kell távolítani az újrahasznosításhoz visszaküldött termékekből, és külön kell kínálni.

Ártalmatlanítási utasítások
- Cserélhető fényforrással rendelkező világítótestek:
Vegye ki a fényforrást a lámpából, és vigye el külön a hulladékgyűjtőhelyre (elektronikus hulladékgyűjtő pont). Ha mind a fényforrást, mind a környező terméket (pl. világítótest ház) ártalmatlanítani kívánja, mind a fényforrást, mind a környező terméket külön kell kínálni. Szükség esetén ellenőrizze, hogy a lámpa javítható-e (pl. a fényforrás cseréjével), hogy elkerülje a felesleges elektronikai hulladékot.
- Állandóan beépített fényforrással rendelkező világítótestek:
A fényforrást nem lehet kicserélni. Kérjük, az egész terméket újrahasznosítsa.
- Különálló/cserélhető tápegységgel rendelkező világítótestek:
Szükség esetén ellenőrizze, hogy a lámpa javítható-e (pl. a tápegység cseréjével), hogy elkerülje a felesleges elektronikai hulladékot. Ha nem lehetséges a tápegység cseréje, újrahasznosítsa a terméket.
- Beépített/nem cserélhető tápegységgel rendelkező világítótestek:
tápegység nem cserélhető. Kérjük, az egész terméket újrahasznosítsa.

Az élhető környezetért!
A fenntarthatóság szempontjából jelentős mennyiségű elektronikai hulladékot lehet elkerülni a fényforrások és egyéb alkatrészek (pl. tápegységek) cseréjével. Ezért kérjük, ellenőrizze, hogy rendelkezésre állnak-e cserélhető fényforrások vagy más cserélhető alkatrészek. Ezek általában gyorsan és ingyenesen elérhetők a jótállási időszak alatt.

Istruzioni per lo smaltimento dei materiali di imballaggio (raccolta differenziata)
A fenntarthatóság szempontjából jelentős mennyiségű elektronikai hulladékot lehet elkerülni a fényforrások és egyéb alkatrészek (pl. tápegységek) cseréjével. Ezért kérjük, ellenőrizze, hogy rendelkezésre állnak-e cserélhető fényforrások vagy más cserélhető alkatrészek. Ezek általában gyorsan és ingyenesen elérhetők a jótállási időszak alatt.

A kézikönyvet tovább kell adni harmadik feleknek, ha az egész terméket átadja.

HR

Upute za sigurnost
Prije instalacije ili korištenja proizvoda prema instalacijskom/električnom dijagramu (ako je primjenjivo), pobrinite se da ste potpuno pročitali i razumjeli upute u ovom dokumentu. Sačuvajte ovaj dokument za buduću upotrebu i koristite proizvod samo onako kako je opisano u ovom dokumentu. Bilo koja upotreba proizvoda koja se razlikuje od opisane u ovom priručniku može oštetiti proizvod ili povrijediti korisnika (npr. kratki spoj, požar ili električni udar). Isključite proizvod s izvora napajanja ako se pojave problemi. Ne bacajte proizvod i izbjegavajte udarce. Ne koristite proizvod ako je bilo koji dio oštećen ili neispravan. Zamijenite oštećen ili neispravan proizvod odmah. Ako je potrebno obavljati rad na visokonaponskim vodovima, to mora obaviti kvalificirani električar kako bi se smanjio rizik od električnog udara. Osigurajte da je proizvod dovoljno prozračen tijekom upotrebe. Nikada ne prekrivajte električni (LED) uređaj tijekom upotrebe jer to stvara toplinu i može uzrokovati oštećenje. LED-ovi mogu biti izuzetno svijetli i uzrokovati ozbiljnu štetu očima, nikada ne gledajte izravno u izvor svjetla! Ako je proizvod namijenjen samo za unutarnju i/ili vanjsku upotrebu, to je naznačeno na proizvodu/komponentama ili u priručniku. Držite proizvod izvan dohvata djece ili životinja.

Jamstvo i usluga nakon prodaje:
Naši Shada proizvodi podliježu su strogoj kvalitativnoj kontroli i redovito se provjeravaju na svoje tehničke karakteristike i funkcije od strane neovisnih ispitnih instituta. Pružamo jamstvo od 24 mjeseca za ovaj proizvod pod uvjetom da je korišten, instaliran i održavan prema uputama. Puni uvjeti jamstva za naše Shada proizvode i dodatne informacije mogu se pronaći na našoj web stranici. Ako trebate dodatnu pomoć ili imate komentara ili prijedloge, posjetite www.shada.nl/nl/contact ili nas kontaktirajte direktno.

Upute za čišćenje i održavanje:
Ne koristite deterdžente ni abrazive. Ne čistite unutrašnjost uređaja. Popravke na proizvodu smije izvoditi samo kvalificirani električar. Vanjsku površinu uređaja očistite mekom, vlažnom krpom (nemojte koristiti mikrofiber krpu).

Upute za odlaganje:
Opće informacije o odlaganju
Prema europskoj WEEE direktivi, električni i elektronički uređaji ne smiju se odbacivati s kućnim otpadom. Njihovi dijelovi moraju se reciklirati ili zbrinjavati odvojeno, jer mogu biti toksični i opasni. Nepravilno odlaganje dijelova može uzrokovati trajnu štetu okolišu. Detalji su regulirani odgovarajućim nacionalnim zakonodavstvom. Simbol na proizvodu, uputama za upotrebu i/ili ambalaži upućuje na ove propise. Razdvajanjem, recikliranjem i zbrinjavanjem starih uređaja pridonosite zaštiti okoliša.

Zamjenjive baterije i svjetiljke moraju se ukloniti iz električnih/elektroničkih proizvoda prije nego što se proizvodi vraćaju na recikliranje i moraju se ponuditi odvojeno.

Upute za odlaganje za:
- Svjetiljke sa zamjenjivim izvorom svjetla:
Izvadite izvor svjetla iz svjetiljke i odvojeno ponudite izvor svjetla na recikliranje (mjesto za prikupljanje elektroničkog otpada). Ako se kako izvor svjetla tako i okolni proizvod (npr. kućište svjetiljke) odbacuju, izvor svjetla i okolni proizvod moraju se ponuditi odvojeno. Ako je potrebno, provjerite može li svjetiljku popraviti (npr. zamjenom izvora svjetla) kako biste izbjegli nepotrebni elektronički otpad.
- Svjetiljke sa trajno ugrađenim izvorom svjetla:
Izvor svjetla nije zamjenjiv. Molimo, reciklirajte cijeli proizvod.
- Svjetiljke s odvojenim/zamjenjivim napajanjem:
Ako je potrebno, provjerite može li svjetiljku popraviti (npr. zamjenom napajanja) kako biste izbjegli nepotrebni elektronički otpad. Ako nije moguće zamijeniti jedinicu za napajanje, reciklirajte proizvod.
- Svjetiljke s integriranom/nepodmjenjivom jedinicom za napajanje:
Jedinica za napajanje nije zamjenjiva. Molimo, reciklirajte cijeli proizvod.

Za okoliš!
U smislu održivosti, velike količine elektroničkog otpada mogu se izbjeći zamjenom izvora svjetla i drugih komponenata (npr. napajanja). Stoga provjerite jesu li dostupni zamjenski izvori svjetla ili druge zamjenjive komponente. Obično ih možete dobiti brzo i besplatno tijekom jamstvenog razdoblja.

Priručnik se mora prenijeti trećim osobama ako se prenosi cijeli proizvod.