Inspire+
A4 Laminator Set



EN	Operating Instructions	4
DE	Gebrauchsanweisung	6
FR	Mode d'emploi	10
NL	Gebruikershandleiding	12
ES	Guía del usuario	14
IT	Manuale utente	16
PT	Manual do utilizador	18
DA	Brugervejledning	20
NO	Brukerveiledning	22
SV	Användarmanual	24
FI	Käyttöopas	26
ET	Kasutusjuhend	28
LV	Lietotāja rokasgrāmata	30
LT	Naudotojo vadovas	32
PL	Instrukcja obsługi	34
CS	Návod k použití	36
SK	Užívatel'ská príručka	38
HU	Felhasználói útmutató	40
RO	Ghid de utilizare	42
RU	Руководство пользователя	44
UK	Посібник користувача	46
KK	Пайдаланушы нұсқаулығы	48
TR	Kullanım kılavuzu	50
GR	Οδηγός χρήστη	52
AR	دليل التعليمات	54





For service addresses, go to **https://www.gbceurope.com/en-gb/services/service-centres/**

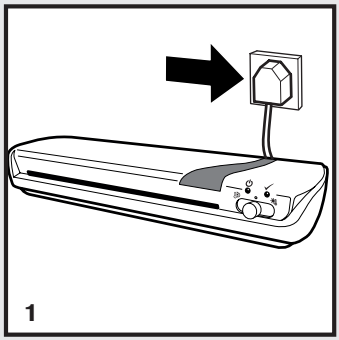
1

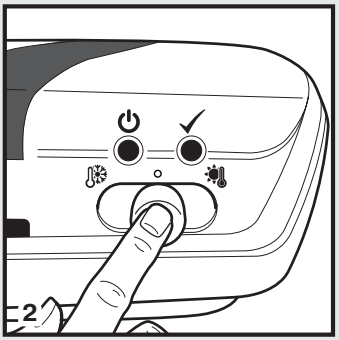
2

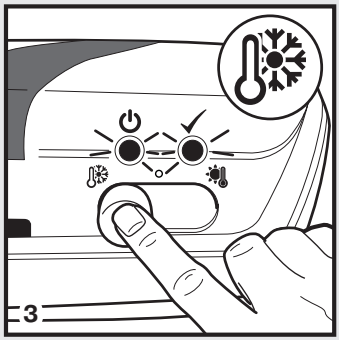
3

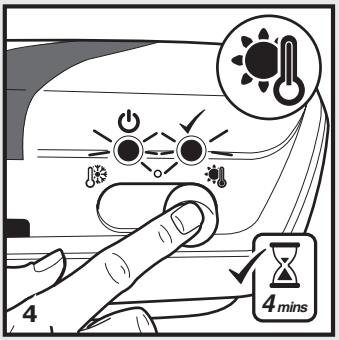
4
4 mins

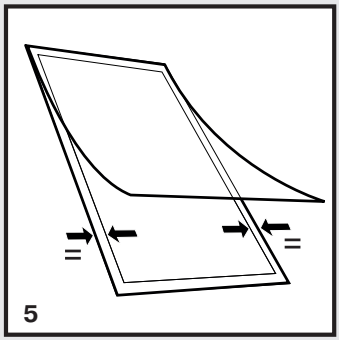
5

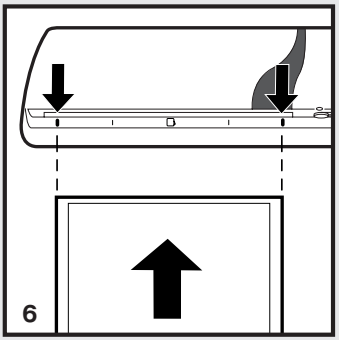
6

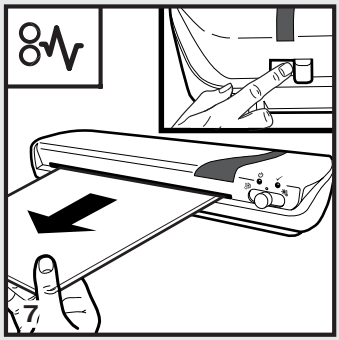
7

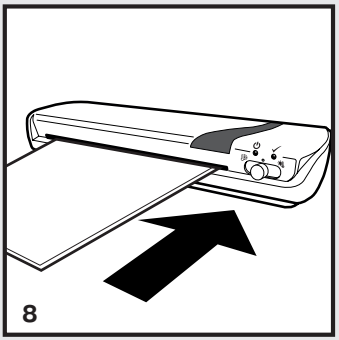
8

EN

Instruction Manual

Please read and keep these important safety instructions

- Only use the unit for its intended purpose.
- Do not touch the heating plate of this unit as it may be hot.
- The unit must only be connected to a supply voltage corresponding to the electrical rating shown on the unit.
- Unit should be connected to a socket outlet near the equipment that is easily accessible.
- Do not connect to multi adaptors or use with an extension cable.
- Do not attempt to service or repair the unit yourself.
- In the event of a fault, unplug the unit and contact an authorised Rexel/GBC service representative for any required repairs.
- Do not use this unit if the cable or plug have been damaged.
- Failure to follow these instructions could result in damage/injury and will invalidate your guarantee.

Specification	GBC Inspire+ A4 Laminator with trimmer and corner rounder	
Laminator Type	Personal / Home Laminator	
Colour	White	Black
EU plug (SKU code)	4410034	4410036
UK plug (SKU code)	4410033	4410035
Paper Format	A4	
Entry-width	230mm	
Pouch size range	ID card to A4	
Pouch Thickness (min)	75 micron*	
Pouch Thickness (max)	125 micron*	
Max. throughput thickness (i.e. pouch & paper)	0.5mm	
No. of rollers	2 rollers	
Lamination speed	approx. 250mm/min; fixed speed	
Time to laminate A4 pouch	approx. 72 seconds	
Pouches per 10 minutes	approx. 8 pouches	
Warm-Up time (approx.)	4 minutes	
Laminator settings	Cold / OFF / Hot	
Auto shut-off (energy saving)	No	
Over-heating sensor (safety)	Yes	
Release Lever	Manual ABS Release Lever	
LED Indicator	Red (Power), Green (Ready)	
Cold lamination	Yes	
Voltage / Frequency / Amps	220-240V / 50-60Hz / 1.83A	
Wattage	420 Watts	
Product Dimensions (w x d x h) – mm	350 x 130 x 60	
Product Weight – kg	1.3 kg	
Packaged Dimensions (w x d x h) – mm	400 x 155 x 70	
Packaged Weight – kg	1.47 kg	
Trimmer	Max. 5 sheets (80gsm)	
Product Dimensions (w x d x h) – mm	352 x 95 x 24	
Product Weight – kg	0.126 kg	
Corner Rounder	Cuts up to 1 x 125 micron pouch	
Product Dimensions (w x d x h) – mm	55 x 62 x 22	
Product Weight – kg	0.026 kg	

N.B. All weights and dimensions are approximate

*Pouches are typically described as one micron size. Made of two layers, each layer is the same thickness, so the total thickness is twice the micron size described. For example, a 125 micron pouch is 250 micron thick in total (2 x 125 micron). However, they should be laminated on the 125 micron setting of any machine and not a 250 micron setting.

Pouch Description	Machine Setting	Inspire+ A4	Inspire+ A3
75 micron (2 x 75 micron)	75 micron	✓	✓
100 micron (2 x 100 micron)	100 micron		
125 micron (2 x 125 micron)	125 micron		
175 micron (2 x 175 micron)	175 micron	✗	✗
250 micron (2 x 250 micron)	250 micron	✗	✗

Setting up and switching on the laminator (1 – 4)

- Set the laminator up on a stable surface (e.g. table) close to a mains outlet.

Ensure there is sufficient space behind the unit so the laminated item is not blocked and can easily be removed.

- Connect mains cord with mains socket.
- Put the temperature switch in the position for 75-125 micron pouches and for cold pouches.

Inserting the document into the pouch 5

- Insert the document into the laminating pouch. Align it to the sealed edge as much as possible and maintain even margins left and right.

Pouches that are too large can be trimmed to size after lamination.

Laminating 6

- When the POWER/READY LED indicator lights green, insert the pouch with the sealed edge first until it gets pulled in.

The laminated document automatically exits at the output side.

Letting the laminated document cool down

- Remove the laminated document and leave it on a flat surface for one minute to cool down.
- When you have no further documents to laminate, switch off the laminator.

Clearing a jammed pouch 7

- Jamming can occur when laminating unsuitable materials.

CAUTION: To prevent any damages to the laminator, the pouch must be removed before switching off the unit.

- Move the release lever to the right and pull out the pouch immediately.
- Clean the rollers after any pouch jam as described in section “Maintenance and care”.

Maintenance and care 8

WARNING: UNPLUG THIS PRODUCT BEFORE CLEANING THE EXTERIOR. WIPE EXTERIOR ONLY WITH A DAMP CLOTH AND DO NOT USE DETERGENTS OR SOLVENTS.

Regularly feed a cleaning card or sheet of paper through the laminator to clean the rollers. Cleaning sheet order code: EK50000.

Troubleshooting

Problem	Possible cause	Solution
Pouch does not completely seal the item	Document may be too thick to laminate	Check the thickness of the pouch and the document to be laminated do not exceed the max. throughput thickness
	Incorrect pouch thickness is being used	Check that the pouch thickness is correct for the machine and setting used
Pouch has waves or bubbles	Incorrect pouch thickness is being used	Check that the pouch thickness is correct for the machine and setting used
Pouch is lost in the machine	Pouch is jammed	Operate the manual reverse lever on the rear of the machine. This will separate the rollers and allow the pouch to be manually pulled out by hand
Jamming	Pouch was sealed ‘open end’ first	
	Pouch was not centred on entry	
	Pouch was not straight on entry	
	Empty pouch was used	
	Thick document or foreign object was laminated	
Pouch is damaged after lamination	Damaged rollers or adhesive on rollers	Pass GBC cleaning sheets (SKU: EK50000) through the machine to test and clean the rollers

Waste Electrical and Electronic Equipment (WEEE)



Electrical and electronic devices contain materials and substances that can have damaging effects on human health and the environment. This symbol indicates that this device must not be treated as unsorted municipal waste but must be collected separately. Dispose of the device via a collection point for the recycling of waste electrical and electronic equipment within the EU, UK and in other European countries that operate separate collection systems for waste electrical and electronic equipment. By disposing of the device in the proper manner, you help to avoid possible hazards for the environment and public health that could otherwise be caused by improper treatment of waste equipment. The recycling of materials contributes to the conservation of natural resources.

DE

Gebrauchsanweisung

Diese Sicherheitshinweise durchlesen und aufbewahren

- Das Gerät ausschließlich für den vorgesehenen Zweck verwenden.
- Vorsicht, die Oberfläche des Laminiergeräts kann bei Betrieb heiß werden.
- Das Gerät an eine Stromquelle anschließen, die den Spezifikationen auf dem Typenschild des Geräts entspricht.
- Das Gerät an eine einfach zugängliche Steckdose in Gerätenähe anschließen.
- Kein(e) Verlängerungskabel oder Mehrfachsteckdose verwenden.
- Wartungs- oder Instandsetzungsmaßnahmen am Gerät nicht selbst vornehmen.
- Im Störungsfall den Netzstecker ziehen und zur Durchführung jeglicher Reparaturarbeiten den autorisierten Rexel/GBC-Kundendienst verständigen.
- Das Gerät nicht mit beschädigtem Netzkabel oder Netzstecker verwenden.
- Die Nichtbeachtung dieser Anweisungen birgt das Risiko der Beschädigung und von Verletzungen und führt zum Erlöschen der Garantie.

Spezifikation	GBC Inspire+ A4 Laminiergerät mit Trimmer und Eckenrunder	
Typ des Laminiergeräts	Laminiergerät für den privaten Gebrauch	
Farbe	Weiß	Schwarz
EU-Stecker (SKU-Code)	4410034	4410036
UK-Stecker (SKU-Code)	4410033	4410035
Papierformat	A4	
Arbeitsbreite	230 mm	
Hüllengrößen	Personalausweis bis A4	
Hüllenstärke (min.)	75 Mikrometer*	
Hüllenstärke (max.)	125 Mikrometer*	
Max. Durchgangsstärke (d. h. Hülle und Papier)	0,5 mm	
Anz. Rollen	2 Rollen	
Laminiergeschwindigkeit	ca. 250 mm/Min., nicht variabel	
Laminierdauer A4-Hülle	ca. 72 Sekunden	
Hüllen pro 10 Minuten	ca. 8 Hüllen	
Vorwärmdauer (ca.)	4 Minuten	
Laminiergeräteeinstellungen	Kalt / AUS / Heiß	
Autom. Abschaltung (Energiesparen)	Nein	
Überhitzungssensor (Sicherheit)	Ja	
Entriegelungshebel	Manueller ABS-Entriegelungshebel	
LED-Anzeigeleuchte	Rot (Ein), Grün (Bereit)	
Kaltlaminierung	Ja	
Spannung / Frequenz / Ampere	220–240 V / 50–60 Hz / 1,83 A	
Watt	420 Watt	
Produktabmessungen (B x T x H) in mm	350 x 130 x 60	
Produktgewicht in kg	1,3 kg	
Abmessungen mit Verpackung (B x T x H) in mm	400 x 155 x 70	
Gewicht mit Verpackung in kg	1,47 kg	
Trimmer	Max. 5 Blatt (80 g/m^2)	
Produktabmessungen (B x T x H) in mm	352 x 95 x 24	
Produktgewicht in kg	0.126 kg	
Eckenrunder	Schneidet Laminiertaschen mit einer Stärke von bis zu 1 x 125 Mikron	
Produktabmessungen (B x T x H) in mm	55 x 62 x 22	
Produktgewicht in kg	0.026 kg	

Hinweis Alle Abmessungen und Gewichte sind ungefähre Angaben.

*Hüllen werden typischerweise mit einer Mikrometergröße bezeichnet. Bestehend aus zwei Schichten, jeweils mit der gleichen Stärke, sodass die Gesamtstärke dem zweifachen angegebenen Mikrometerwert entspricht. Beispielsweise ist eine 125-Mikrometer-Hülle insgesamt 250 Mikrometer dick (2 x 125 Mikrometer). Dennoch sollte für die Laminierung die Einstellung 125 Mikrometer verwendet werden, nicht 250 Mikrometer.

Hüllenbeschreibung	Geräteein-stellungen	Inspire+ A4	Inspire+ A3
75 Mikrometer (2 x 75 Mikrometer)	75 Mikrometer	✓	✓
100 Mikrometer (2 x 100 Mikrometer)	100 Mikrometer		
125 Mikrometer (2 x 125 Mikrometer)	125 Mikrometer		
175 Mikrometer (2 x 175 Mikrometer)	175 Mikrometer	×	×
250 Mikrometer (2 x 250 Mikrometer)	250 Mikrometer	×	×

Laminator aufstellen und einschalten (❶ – ❹)

- Stellen Sie den Laminator auf eine stabile Oberfläche (z. B. Tisch) in der Nähe einer Netzsteckdose.

Achten Sie auf genügend Platz hinter dem Gerät, damit das laminierte Dokument nicht blockiert wird und leicht entnommen werden kann.

- Verbinden Sie das Netzkabel mit der Netzsteckdose.
- Den Temperaturschalter für Hüllen mit 75–125 Mikrometern und für Kalthüllen in die Position stellen.

Dokument in die Folientasche einlegen ❺

- Legen Sie das Dokument in die Folientasche ein. Richten Sie es so gut wie möglich an der geschlossenen Seite der Folientasche aus, und sorgen Sie für gleiche Abstände links und rechts.

Zu große Folientaschen können Sie nach dem Laminieren zuschneiden.

Laminieren ❻

- Wenn die Bereitschafts-LED grün leuchtet, legen Sie die Folientasche mit der geschlossenen Seite voran ein, bis sie eingezogen wird.

Das laminierte Dokument wird am Ausgabefach automatisch ausgegeben.

Laminiertes Dokument abkühlen lassen

- Entnehmen Sie das laminierte Dokument, und lassen Sie es zum Abkühlen etwa eine Minute lang auf einer ebenen Fläche liegen.
- Falls Sie keine weiteren Dokumente laminieren möchten, schalten Sie den Laminator aus.

Folienstau beheben ❼

- Ein Folienstau kann beim Laminieren ungeeigneter Materialien auftreten.

VORSICHT: Um Schäden am Laminator zu vermeiden, müssen Sie die Folientasche vor dem Ausschalten des Gerätes entfernen.

- Drücken Sie den Lösehebel und ziehen Sie die Folientasche sofort heraus.
- Reinigen Sie nach jedem Folienstau die Walzen, wie im Abschnitt „Wartung und Pflege“ beschrieben.

Fehlerbehebung

Problem	Mögliche Ursache	Lösung
Die Hülle wird nicht absolut dicht geschlossen.	Das Dokument ist möglicherweise zu dick.	Überprüfen, dass die Stärke der Hülle und des zu laminierenden Dokuments die max. Durchgangsstärke nicht überschreiten.
	Es wird eine falsche Hüllenstärke verwendet.	Die Stärke der verwendeten Hülle überprüfen.
Die Hülle schlägt Wellen oder Blasen.	Es wird eine falsche Hüllenstärke verwendet.	Die Stärke der verwendeten Hülle überprüfen.
Die Hülle verschwindet im Gerät.	Die Hülle ist hängen geblieben.	Den manuellen Rücklaufhebel an der Rückseite der Maschine betätigen. Dadurch werden die Rollen getrennt und die Hülle kann manuell entnommen werden.
Stau	Die Hülle wurde mit dem offenen Ende voraus verschlossen.	
	Die Hülle wurde nicht mittig eingelegt.	
	Die Hülle wurde nicht gerade eingelegt.	
	Es wurde eine leere Hülle verwendet.	
	Es wurde ein dickes Dokument oder ein anderer Gegenstand laminiert.	
Die Hülle wurde nach dem Laminiervorgang beschädigt.	Rollen beschädigt oder Klebstoff an den Rollen	GBC-Reinigungsblatt (SKU: EK50000) durch das Gerät laufen lassen, um die Rollen zu prüfen und zu reinigen.

Reinigung ❽

ACHTUNG: VOR DER REINIGUNG DER GERÄTEAUSSENSEITE MUSS DER NETZSTECKER GEZOGEN WERDEN. DAS GERÄT (NUR) AN DER AUSSENSEITE MIT EINEM FEUCHTEN TUCH ABWISCHEN. KEINE REINIGUNGS- ODER LÖSUNGSMITTEL VERWENDEN.

Zum Reinigen der Walzen regelmäßig einen Reinigungskarton oder ein Blatt Papier durch das Laminiergerät laufen lassen. Bestellnr. für Reinigungskarton EK50000.

DE

Gebrauchsanweisung

Informationen zu Elektro- und Elektronik(alt)geräten

Die nachfolgenden Hinweise richten sich an private Haushalte, die Elektro- und/ oder Elektronikgeräte nutzen. Bitte beachten Sie diese wichtigen Hinweise im Interesse einer umwelt-gerechten Entsorgung von Altgeräten sowie Ihrer eigenen Sicherheit.

1. Hinweise zur Entsorgung von Elektro- und Elektronik(alt)geräten und zur Bedeutung des Symbols nach Anhang 3 zum ElektroG



Besitzer von Altgeräten haben diese einer vom unsortierten Siedlungsabfall getrennten Erfassung zuzuführen. Elektro- und Elektronikaltgeräte dürfen daher nicht als unsortierter Siedlungsabfall beseitigt werden und gehören insbesondere nicht in den Hausmüll. Vielmehr sind diese Altgeräte getrennt zu sammeln und etwa über die örtlichen Sammel- und Rückgabesysteme zu entsorgen.

Besitzer von Altgeräten haben zudem Altbatterien und Altakkumulatoren, die nicht vom Altgerät umschlossen sind, sowie Lampen, die zerstörungs frei aus dem Altgerät entnommen werden können, vor der Abgabe an einer Erfassungsstelle von diesem zu trennen.

Letzteres gilt nicht, soweit die Altgeräte nach § 14 Absatz 4 Satz 4 oder Absatz 5 Satz 2 und 3 ElektroG im Rahmen der Optierung durch die öffentlich-rechtlichen Entsorgungsträger zum Zwecke der Vorbereitung zur Wiederverwendung von anderen Altgeräten separiert werden, um diese für die Wiederverwendung vorzubereiten.

Anhand des Symbols nach Anlage 3 zum ElektroG können Besitzer Altgeräte erkennen, die am Ende ihrer Lebensdauer getrennt vom unsortierten Siedlungsabfall zu erfassen sind. Das Symbol für die getrennte Erfassung von Elektro- und Elektronikgeräten stellt eine durchgestrichene Abfalltonne auf Rädern dar und ist wie folgt ausgestaltet:

2. Unentgeltliche Rücknahme von Altgeräten durch Vertreiber

Vertreiber (jede natürliche oder juristische Person oder Personengesellschaft, die Elektro- oder Elektronikgeräte anbietet oder auf dem Markt bereitstellt) mit einer Verkaufsfläche für Elektro- und Elektronikgeräte von mindestens 400 Quadratmetern (bei Vertrieb unter Verwendung von Fernkommunikationsmittels stattdessen mit Lager- und Versandflächen für Elektro- und Elektronikgeräte von mindestens 400 Quadratmetern) sowie Vertreiber von Lebensmitteln mit einer Gesamtverkaufsfläche von mindestens 800 Quadratmetern , die mehrmals im Kalenderjahr oder dauerhaft Elektro- und Elektronikgeräte anbieten und auf dem Markt bereitstellen (bei Vertrieb unter Verwendung von Fernkommunikationsmitteln stattdessen mit Gesamt-Lager- und -Versandflächen von mindestens 800 Quadratmetern), sind gegenüber Endnutzern zur unentgeltlichen Rücknahme von Elektro-Altgeräten wie folgt verpflichtet:

a) Rückgabe/Abholung bei Kauf eines Neugeräts und Auslieferung an privaten Haushalt

Bei Abschluss eines Kaufvertrages über ein neues Elektro- oder Elektronikgerät ist der Vertreiber verpflichtet, ein Altgerät der gleichen Geräteart, das im Wesentlichen dieselben Funktionen wie das Neugerät erfüllt, unentgeltlich zurückzunehmen.

Ist Ort der ein privater Haushalt, erfolgt die Rücknahme durch eine kostenlose Abholung. Hierfür kann bei der Auslieferung des Neugeräts ein Altgerät der gleichen Geräteart mit im Wesentlichen gleichen Funktionen dem auslieferndenTransportunternehmen übergeben werden.

Erfolgt der Vertrieb des Neugeräts ausschließlich unter Verwendung von Fernkommunikationsmitteln (§ 312c Abs. 2 BGB) , gilt einschränkend:

- Die kostenlose Abholung eines geräteart- und funktionsgleichen Altgeräts erfolgt nur, wenn es sich dabei um ein Gerät der Kategorie 1 (Wärmeübertrager), 2 (Bildschirme, Monitore, Geräte mit Bildschirmen mit einer Oberfläche von mehr als 100 Quadratzentimetern) und/oder 4 (Großgeräte, bei denen mindestens eine der äußeren Abmessungen mehr als 50 Zentimeter beträgt) handelt.

- Handelt es sich stattdessen um ein Altgerät der Kategorie 3, 5 und/ oder 6, erfolgt eine kostenlose Abholung nicht und gilt stattdessen für die kostenlose Rückgabe der nachfolgende Buchstabe b).

Eine Übersicht über die Gerätekategorien und die jeweils erfassten Geräte findet sich hier: https://www. gesetze-im-internet.de/ elektrog_2015/anlage_1.html

b) Rückgabe bei Kauf eines Neugerätes und Abgabe anderenorts/Rückgabe von Kleingeräten

Bei Abschluss eines Kaufvertrages über ein neues Elektrogerät, das nicht an den privaten Haushalt ausgeliefert wird, und bei Vertrieb eines Neugeräts der Kategorien 3, 5 und/oder 6 ausschließlich unter Verwendung von Fernkommunikationsmitteln (§ 312c Abs. 2 BGB) mit Auslieferung an den privaten Haushalt besteht die Möglichkeit, ein Altgerät der gleichen Geräteart, das im Wesentlichen dieselben Funktionen wie das Neugerät erfüllt, unentgeltlich an den Vertreiber zurückzugeben.

Dieselbe Möglichkeit besteht unabhängig vom Kauf eines neuen Elektro- oder Elektronikgerätes auch für Altgeräte, die in keiner äußeren Abmessung größer als 25 Zentimeter sind. Die Rückgabemöglichkeit durch den Endnutzer beim Vertreiber ist in diesem Fall auf 3 Altgeräte pro Geräteart beschränkt.

Beim Vertrieb ausschließlich unter Verwendung von Fernkommunikationsmitteln (§ 312c Abs. 2 BGB) erfolgt unter den oben genannten Voraussetzungen die Rückgabe

- von Altgeräten der Kategorien 3, 5 und/oder 6

- von Altgeräten, die in keiner äußeren Abmessung größer als 25 Zentimeter sind,

durch geeignete Rückgabe¬möglichkeiten in zumutbarer Entfernung zum jeweiligen Endnutzer.

Anderenfalls erfolgt die Rückgabe am Ort der Abgabe oder in unmittelbarer Nähe hierzu.

Die Vertreiber müssen hierzu geeignete Rückgabemöglichkeiten eingerichtet haben.

3. Hinweise zu den Möglichkeiten der Rückgabe von Altgeräten

Besitzer von Altgeräten können diese im Rahmen der durch öffentlich-rechtlichen Entsorgungsträger eingerichteten und zur Verfügung stehenden Möglichkeiten der Rückgabe oder Sammlung von Altgeräten abgeben, damit eine ordnungsgemäße Entsorgung der Altgeräte sichergestellt ist. Gegebenenfalls ist dort auch eine Abgabe von Elektro- und Elektronikgeräten zum Zwecke der Wiederverwendung der Geräte möglich. Nähere Informationen hierzu erhalten Sie von der jeweiligen Sammel- bzw. Rücknahmestelle.

4. Hinweis zum Datenschutz

Auf zu entsorgenden Altgeräten befinden sich teilweise sensible personenbezogene Daten (etwa auf einem PC oder einem Smartphone), die nicht in die Hände Dritter gelangen dürfen.

Wir weisen ausdrücklich darauf hin, dass Endnutzer von Altgeräten eigenverantwortlich für die Löschung personenbezogener Daten auf den zu entsorgenden Altgeräten sorgen müssen.

5. Hinweis zu unserer WEEE-Registrierungsnummer

Wir sind bei der Stiftung Elektro-Altgeräte Register, Nordostpark 72 in 90411 Nürnberg, als Hersteller von Elektro- und/ oder Elektronikgeräten unter der folgenden Registrierungsnummer (WEEE-Reg.-Nr. DE) registriert: 43139807

FR

Mode d'emploi

Veuillez lire et conserver ces consignes de sécurité importantes

- Utilisez cet appareil uniquement aux fins prévues.
- Attention, la surface de la plastifieuse peut devenir très chaude pendant l'utilisation.
- L'appareil doit être branché uniquement à une prise de courant correspondant à la tension précisée sur l'appareil.
- Cet appareil doit être branché à une prise secteur située à proximité et facile d'accès.
- Ne le branchez pas à un adaptateur multiprises et ne l'utilisez pas avec une rallonge.
- N'essayez pas d'entretenir ou de réparer vous-même cet appareil.
- En cas de défaillance de l'appareil, débranchez-le et contactez un réparateur Rexel/GBC agréé pour qu'il effectue les réparations nécessaires.
- N'utilisez pas cet appareil si le câble ou la fiche est endommagé.
- Le non-respect de ces consignes pourrait causer des dommages/blessures et annulera votre garantie.

Modèle	Plastifieuse A4 GBC Inspire+ avec coupe-bordure et arrondisseur d'angle	
Type de plastifieuse	Pour utilisation personnelle à domicile	
Couleur	Blanc	Noir
Prise européenne (code SKU)	4410034	4410036
Prise britannique (code SKU)	4410033	4410035
Format du papier	A4	
Largeur d'entrée	230 mm	
Format de la pochette	Carte d'identité à A4	
Épaisseur minimale de la pochette	75 microns*	
Épaisseur maximale de la pochette	125 microns*	
Épaisseur de sortie maximale (pochette et papier)	0,5 mm	
Nombre de rouleaux	2	
Vitesse	Environ 250 mm/min ; vitesse fixe	
Durée pour une pochette A4	Environ 72 secondes	
Nombre de pochettes par tranche de 10 minutes	Environ 8	
Durée de préchauffage estimée	4 minutes	
Paramètres disponibles	Froid / OFF / Chaud	
Extinction automatique (économies d'énergie)	Non	
Capteur de surchauffe (sécurité)	Oui	
Levier de dégagement	Levier de dégagement ABS manuel	
Voyant LED	Rouge (allumée), Vert (prête)	
Plastification à froid	Oui	
Tension/Fréquence/Intensité	220-240 V / 50-60 Hz / 1,83 A	
Puissance	420 watts	
Dimensions du produit (L x l x h)	350 x 130 x 60 mm	
Poids du produit	1,3 kg	
Dimensions avec emballage (L x l x h)	400 x 155 x 70 mm	
Poids avec emballage	1,47 kg	
Coupe-bordure	Max. 5 fiches (80 gsm)	
Dimensions avec emballage (L x l x h)	352 x 95 x 24	
Poids du produit	0.126 kg	
Arrondisseur d'angle	Découpe jusqu'à 1 pochette à 125 microns	
Dimensions avec emballage (L x l x h)	55 x 62 x 22	
Poids du produit	0.026 kg	

Remarque : toutes les dimensions et tous les poids sont approximatifs.

* L'épaisseur indiquée se rapporte à une seule couche. Une pochette étant constituée de deux couches d'épaisseur identique, l'épaisseur totale correspond au double de la valeur indiquée. Ainsi, si la valeur « 125 microns » est indiquée, l'épaisseur totale de la pochette est de 250 microns. Cependant, le paramètre « 125 microns » doit être sélectionné lors de la plastification, et non le paramètre « 250 microns ».

Type de pochette	Paramètre	Inspire+ A4	Inspire+ A3
Deux couches de 75 microns	75 microns	✓	✓
Deux couches de 100 microns	100 microns		
Deux couches de 125 microns	125 microns		
Deux couches de 175 microns	175 microns	✗	✗
Deux couches de 250 microns	250 microns	✗	✗

Mise en place et mise en marche de la plastifieuse (❶ – ❹)

- Poser la plastifieuse sur une surface stable (par ex. une table) à proximité d'une prise de courant.

S'assurer qu'il y ait suffisamment d'espace derrière l'appareil de sorte que le document plastifié ne soit pas bloqué et puisse être facilement enlevé.

- Raccorder le cordon d'alimentation à une prise de courant.
- Sélectionnez le paramètre de température avec les pochettes de 75 à 125 microns et le paramètre « » avec les pochettes plastifiées à froid.

Insérer le document dans la pochette ❺

- Insérer le document dans la pochette plastifiée. L'aligner sur le bord scellé autant que possible et maintenir des marges gauche et droite égales.

Des pochettes trop grandes peuvent être coupées à la taille après plastification.

Plastifier ❻

- Quand les voyants LED POWER/READY s'allument en vert, insérer d'abord la pochette avec le bord scellé jusqu'à ce qu'elle soit tirée à l'intérieur.

Le document plastifié sort automatiquement côté sortie.

Laisser refroidir le document plastifié

- Enlever le document plastifié et le laisser sur une surface plane pendant une minute pour qu'il refroidisse.
- Si vous n'avez pas d'autres documents à plastifier, mettre la plastifieuse hors tension.

Débloquer une pochette coincée ❼

- Un blocage peut se produire si vous plastifiez des matériaux inappropriés.

ATTENTION : Pour éviter tous dommages à la plastifieuse, la pochette doit être enlevée avant de mettre l'appareil hors tension.

- Déplacer le levier de dégagement vers la droite et tirer immédiatement la pochette.
- Nettoyer les rouleaux après tout blocage d'une pochette suivant la description de la section "Maintenance et entretien".

Nettoyage ❽

AVERTISSEMENT : DÉBRANCHEZ CET APPAREIL AVANT D'EN NETTOYER L'EXTÉRIEUR. NETTOYEZ L'EXTÉRIEUR UNIQUEMENT AVEC UN LINGE HUMIDE ET N'UTILISEZ NI DÉTERGENTS NI SOLVANTS.

Insérez une feuille de nettoyage ou une feuille de papier dans la plastifieuse à intervalles réguliers afin de nettoyer les rouleaux. Code de commande de feuille de nettoyage : EK50000.



Dépannage

Problème	Cause possible	Solution
Le document n'est pas complètement scellé.	Épaisseur trop importante du document	Vérifiez que l'épaisseur de la pochette et du document à plastifier ne dépasse pas l'épaisseur de sortie maximale.
	Épaisseur incorrecte sélectionnée pour la pochette	Vérifiez que l'épaisseur de la pochette est prise en charge par la plastifieuse et que le paramètre adéquat est sélectionné.
La pochette présente des ondulations ou des bulles.	Épaisseur incorrecte sélectionnée pour la pochette	Vérifiez que l'épaisseur de la pochette est prise en charge par la plastifieuse et que le paramètre adéquat est sélectionné.
La pochette ne ressort pas de la plastifieuse.	Pochette coincée	Actionnez le levier de dégagement situé à l'arrière de la plastifieuse afin de désolidariser les rouleaux et, ainsi, pouvoir retirer la pochette à l'aide de votre main.
Un blocage se produit.	Pochette insérée par la partie ouverte	
	Pochette non centrée	
	Pochette non droite	
	Pochette vide	
	Document trop épais ou objet étranger plastifié	
La pochette ressort endommagée après la plastification.	Rouleaux défectueux ou présence d'adhésif sur les rouleaux	Insérez une feuille de nettoyage GBC (code SKU : EK50000) dans la plastifieuse pour tester et nettoyer les rouleaux.

Déchets d'équipements électriques et électroniques (DEEE)



Les appareils électriques et électroniques contiennent des matériaux et des substances qui peuvent avoir des effets néfastes sur la santé humaine et l'environnement. Ce symbole indique que cet appareil ne doit pas être traité comme un déchet municipal non trié mais doit être collecté séparément. Éliminez l'appareil que dans les centres de collecte pour le recyclage des déchets d'équipements électriques et électroniques dans l'UE, le Royaume-Uni et dans d'autres pays européens qui exploitent des systèmes de collecte séparés pour les déchets d'équipements électriques et électroniques. En éliminant l'appareil de manière appropriée, vous contribuez à éviter les risques potentiels pour l'environnement et la santé publique qui pourraient autrement être causés par un traitement inapproprié des déchets d'équipement. Le recyclage des matériaux contribue à la conservation des ressources naturelles.

NL Gebruikershandleiding

Lees deze belangrijke veiligheidsaanwijzingen goed door en bewaar ze

- Gebruik de machine alleen voor het beoogde doel.
- Wees voorzichtig: het oppervlak van de lamineermachine kan tijdens het gebruik heet worden.
- De machine moet worden aangesloten op een netspanning die overeenkomt met de nominale spanningswaarde die op de machine staat aangegeven.
- Plaats de machine in de buurt van een stopcontact dat goed bereikbaar is.
- Gebruik de machine niet met een stekkerdoos of verlengsnoer.
- Probeer nooit zelf onderhoud of reparaties aan de machine uit te voeren.
- Wanneer zich een fout voordoet, haalt u de stekker uit het stopcontact en neemt u contact op met een erkende Rexel/GBC-reparateur voor alle benodigde reparaties.
- Gebruik deze machine niet als het snoer of de stekker beschadigd is.
- Het niet opvolgen van deze aanwijzingen kan resulteren in schade/letsel en zal de garantie doen vervallen.

Specificatie	GBC Inspire+ A4 Laminator met trimmer en hoekafronder	
Type laminator	Laminator voor persoonlijk/thuisgebruik	
Kleur	Wit	Zwart
EU-stekker (SKU code)	4410034	4410036
VK-stekker (SKU code)	4410033	4410035
Papierformaat	A4	
Invoerbreedte	230 mm	
Bereik zakgrootte	ID-kaart tot A4	
Zakdikte (min)	75 micron*	
Zakdikte (max)	75 micron*	
Max. doorvoerdikte (d.w.z. zak en papier)	0,5 mm	
Aantal rollers	2 rollers	
Lamineersnelheid	ong. 250 mm/min; vaste snelheid	
Tijd om A4-zak te lamineren	ong. 72 seconden	
Zakken per 10 minuten	ong. 8 zakken	
Opwarmtijd (ong.)	4 minuten	
Laminatorinstellingen	Koud / UIT / 75	
Automatische uitschakeling (energiebesparend)	Nee	
Oververhittingssensor (veiligheid)	Ja	
Ontgrendelingshendel	Handmatige ABS-ontgrendelingshendel	
Led-indicator	Rood (aan/uit), groen (gereed)	
Koude laminatie	Ja	
Voltage / frequentie / ampère	220–240 V / 50–60 Hz / 1,83 A	
Vermogen	420 Watt	
Productafmetingen (b x d x h) – mm	350 x 130 x 60	
Productgewicht – kg	1,3 kg	
Verpakkingsafmetingen (b x d x h) – mm	400 x 155 x 70	
Verpakkingsgewicht – kg	1,47 kg	
Trimmer	Max. 5 bladen (80 g/m²)	
Productafmetingen (b x d x h) – mm	352 x 95 x 24	
Productgewicht – kg	0.126 kg	
Hoekafronder	Snijdt tot 1 x 125 micron zak	
Productafmetingen (b x d x h) – mm	55 x 62 x 22	
Productgewicht – kg	0.026 kg	

N.B. Alle afmetingen en gewichten zijn bij benadering

*Voor zakken wordt meestal één laagdikte in micron opgegeven. Ze bestaan uit twee lagen en beide lagen zijn even dik, dus de totale dikte is tweemaal de opgegeven dikte in micron. Een zak van 125 micron is dus in totaal 250 micron dik (2 x 125 micron). Maar deze zak moet worden gelamineerd met de instelling voor 125 micron op alle apparaten, niet de instelling voor 250 micron.

Beschrijving zak	Machine-instelling	Inspire+ A4	Inspire+ A3
75 micron (2 x 75 micron)	75 micron	✓	✓
100 micron (2 x 100 micron)	100 micron		
125 micron (2 x 125 micron)	125 micron		
175 micron (2 x 175 micron)	175 micron	✗	✗
250 micron (2 x 250 micron)	250 micron	✗	✗

Instellen en inschakelen van de laminator (❶ – ❹)

- Plaats de laminator op een stabiel oppervlak (bijv. een tafel) in de buurt van een stopcontact.

Zorg ervoor dat er voldoende ruimte achter het apparaat is, zodat het gelamineerde voorwerp niet wordt geblokkeerd en eenvoudig kan worden verwijderd.

- Sluit het elektriciteitssnoor aan op het stopcontact.
- Zet de temperatuurschakelaar op voor zakken van 75-125 micron en op voor koude zakken.

Het document in de zak steken ❺

- Steek het document in de lamineerzak. Lijn het zo goed mogelijk uit met de afgedichte rand en zorg links en rechts voor gelijke marges.

Zakken die te groot zijn kunnen na het lamineren op maat worden gemaakt.

Lamineren ❻

- Wanneer het POWER/READY-lampje groen is, plaatst u de zak met de afgedichte rand eerst, totdat het naar binnen wordt getrokken.

Het gelamineerde document komt automatisch uit de uitvoerzijde.

Het gelamineerde document laten afkoelen

- Verwijder het gelamineerde document en laat het een minuut afkoelen op een plat oppervlak.
- Schakel de laminator uit als u verder niets hoeft te lamineren.

Verwijderen van een geblokkeerde zak ❼

- Bij het lamineren van ongeschikte materialen kunnen er blokkades ontstaan.

LET OP: Om schade aan de laminator te voorkomen, moet de zak worden verwijderd voordat het apparaat wordt uitgeschakeld.

- Beweeg de vrijgavehendel naar rechts en trek de zak er direct uit.
- Reinig de roller na de blokkering van een zak, zoals is beschreven in het hoofdstuk “Onderhoud en verzorging”.

Reinigen ❽

WAARSCHUWING: HAAL DE STEKKER UIT HET STOPCONTACT VOORDAT U DE BUITENKANT VAN DE MACHINE REINIGT. VEEG DE BUITENKANT VAN DE MACHINE MET EEN VOCHTIGE DOEK AF. GEBRUIK GEEN SCHOONMAAK- OF OPLOSMIDDELEN.

Voer regelmatig een schoonmaakkaart of een vel papier door de lamineermachine om de rollers te reinigen. Bestelnummer van schoonmaakkarten: EK50000.

Probleemoplossing

Probleem	Mogelijke oorzaak	Oplossing
De zak verzegelt het artikel niet volledig	Het document kan te dik zijn om te lamineren	Controleer de dikte van de zak en het te lamineren document; overschrijd de max. doorvoordikte niet
	Er wordt een verkeerde zakdikte gebruikt	Controleer of de zakdikte juist is voor het apparaat en de gebruikte instelling
De zak vertoont golven of luchtbellen	Er wordt een verkeerde zakdikte gebruikt	Controleer of de zakdikte juist is voor het apparaat en de gebruikte instelling
De zak zit ergens in het apparaat	De zak zit vast	Gebruik de handmatige ontgrendelingshendel achterop het apparaat. Die spreidt de rollers zodat de zak er met de hand uitgetrokken kan worden
Het apparaat is vastgelopen	Verzegeling is begonnen bij het open uiteinde van de zak	
	De zak was niet goed in het midden geplaatst bij invoer	
	De zak lag niet recht bij invoer	
	Er is een lege zak gebruikt	
	Er is een dik document of vreemd voorwerp gelamineerd	
De zak is beschadigd na laminatie	Beschadigde rollers of lijm op rollers	Voer GBS-reinigingsvellen (SKU: EK50000) door het apparaat om de rollers te testen en schoon te maken

Afgedankte elektrische en elektronische apparatuur (AEEA)

Elektrische en elektronische apparaten bevatten materialen en stoffen die schadelijke effecten kunnen hebben op de menselijke gezondheid en het milieu. Dit symbool op het apparaat, de accessoires of verpakking, geeft aan dat dit apparaat niet mag worden gezien als ongesorteerd huishoudelijk afval, maar apart moet worden ingezameld! Lever het apparaat in bij een inzamelpunt voor de recycling van elektrisch afval en elektronische apparatuur binnen de EU. Door dit apparaat op de juiste wijze af te voeren, helpt u mogelijke gevaren voor het milieu en de volksgezondheid te voorkomen die anders zouden kunnen worden veroorzaakt door onjuiste behandeling van afgedankte apparatuur. De recycling van materialen draagt bij aan het behoud van onze natuurlijke hulpbronnen

Le rogamos que lea y guarde estas importantes instrucciones de seguridad

- Use la unidad solo para la finalidad para la que fue fabricada.
- Tenga precaución, la superficie de la plastificadora podría calentarse durante el uso.
- La unidad tiene que conectarse a una tensión de alimentación que corresponda con la clasificación eléctrica que se indica en la unidad.
- La unidad debe conectarse a una toma de alimentación eléctrica de fácil acceso y situada cerca del equipo.
- No utilice un adaptador múltiple ni un cable alargador.
- No intente revisar ni reparar la unidad usted mismo.
- En caso de avería, desenchufe la unidad y contacte con un representante de servicio autorizado de Rexel/GBC para cualquier reparación necesaria.
- No utilice esta unidad si el cable o el enchufe están dañados.
- El incumplimiento de estas instrucciones podría causar daños/lesiones e invalidaría su garantía.

Especificación	Plastificadora GBC Inspire+ A4 con cizalla y redondeador de esquinas	
Tipo de plastificadora	Plastificadora personal/doméstica	
Color	Blanco	Negro
Enchufe de la UE (código de referencia)	4410034	4410036
Enchufe del Reino Unido (código de referencia)	4410033	4410035
Formato de papel	A4	
Anchura de entrada	230 mm	
Rango de tamaño de las fundas	De DNI a A4	
Grosor de las fundas (mín.)	75 micras*	
Grosor de las fundas (máx.)	125 micras*	
Grosor máximo del documento plastificado (es decir, la funda y el papel)	0,5 mm	
N.º de rodillos	2 rodillos	
Velocidad de plastificado	Aprox. 250 mm/min (velocidad fija)	
Tiempo necesario para plastificar una funda A4	Aprox. 72 segundos	
Fundas plastificadas en 10 minutos	Aprox. 8 fundas	
Tiempo de calentamiento (aprox.)	4 minutos	
Ajustes de la plastificadora	Frío / Apagada / Caliente	
Apagado automático (ahorro de energía)	No	
Sensor de sobrecalentamiento (seguridad)	Sí	
Palanca de liberación	Palanca de liberación antibloqueo manual	
Indicador LED	Rojo (encendido), verde (listo)	
Plastificado en frío	Sí	
Voltaje / frecuencia / amperios	220–240 V / 50–60 Hz / 1,83 A	
Potencia	420 W	
Dimensiones del producto (anchura × profundidad × altura) en mm	350 x 130 x 60	
Peso del producto en kg	1,3 kg	
Dimensiones del paquete (anchura × profundidad × altura) en mm	400 x 155 x 70	
Peso del paquete en kg	1,47 kg	
Cizalla	Máx. 5 hojas (80 gsm)	
Dimensiones del producto (anchura × profundidad × altura) en mm	352 x 95 x 24	
Peso del producto en kg	0.126 kg	
Redondeador de esquinas	Corta carteras de hasta 1 x 125 micras	
Dimensiones del producto (anchura × profundidad × altura) en mm	55 x 62 x 22	
Peso del producto en kg	0.026 kg	

Nota: Todas las dimensiones y los pesos son aproximados.

* Las fundas suelen describirse con un tamaño en micras. Las fundas están formadas por dos láminas y cada una de ellas tiene el mismo grosor, por lo que el grosor total es el doble que el tamaño en micras indicado. Por ejemplo, una funda de 125 micras tiene un grosor total de 250 micras (2 × 125 micras). Sin embargo, debería plastificarse con el ajuste de 125 micras de cualquier máquina, no con el de 250 micras.

Descripción de la funda	Ajuste de la máquina	Inspire+ A4	Inspire+ A3
75 micras (2 × 75 micras)	75 micras	✓	✓
100 micras (2 x 100 micras)	100 micras		
125 micras (2 x 125 micras)	125 micras		
175 micras (2 x 175 micras)	175 micras	✗	✗
250 micras (2 x 250 micras)	250 micras	✗	✗

Configuración y encendido de la plastificadora (1 – 4)

- Coloque la plastificadora sobre una superficie estable (por ejemplo, una mesa) cerca de una toma de corriente.

Asegúrese de que hay espacio suficiente detrás de la unidad de manera que el elemento plastificado no quede bloqueado y pueda retirarse fácilmente.

- Conecte el cable a la toma eléctrica.
- Ponga el interruptor de temperatura en la posición si usa fundas de 75 a 125 micras y en si usa fundas para plastificar en frío.

Introducción del documento en la funda 5

- Introduzca el documento en la funda de plástico. Acérquelo al máximo al lado cerrado de la funda y asegúrese de que queda centrado entre los márgenes izquierdo y derecho.

Si la funda es demasiado grande, puede recortarla después de plastificar.

Plastificado 6

- Cuando el indicador LED POWER/READY se ilumine en verde, introduzca la funda con el borde cerrado hacia delante hasta que entre automáticamente.

El documento plastificado saldrá automáticamente por la bandeja de salida.

Atemperación del documento plastificado

- Retire el documento plastificado y déjelo enfriar sobre una superficie plana durante un minuto.
- Si no desea plastificar más documentos, apague el aparato.

Solución de atascos 7

- Se pueden producir atascos al plastificar materiales inadecuados.

PRECAUCIÓN: Para evitar daños en la plastificadora, debe retirar la funda antes de apagar la unidad.

- Mueva la palanca de liberación a la derecha y tire de la funda inmediatamente.
- Después de un atasco, limpie los rodillos tal y como se describe en la sección “Mantenimiento y cuidado”.

Limpieza 8

ADVERTENCIA: DESENCHUFE ESTE PRODUCTO ANTES DE LIMPIAR EL EXTERIOR. LIMPIE EL EXTERIOR SOLO CON UN PAÑO HÚMEDO Y NO USE DETERGENTES NI DISOLVENTES.

Introduzca una hoja de limpieza o una hoja de papel en la plastificadora para limpiar los rodillos con frecuencia. Código de pedido de hoja de limpieza: EK50000.

Solución de problemas

Problema	Posible causa	Solución
La funda no cierra del todo el documento plastificado.	Es posible que el documento sea demasiado grueso para plastificarlo.	Compruebe que el grosor de la funda y del documento que se va a plastificar no supere el grosor máximo del documento plastificado.
	Se está usando un grosor de la funda incorrecto.	Compruebe que el grosor de la funda sea el adecuado para la máquina y el ajuste que esté usando.
La funda tiene ondas o burbujas.	Se está usando un grosor de la funda incorrecto.	Compruebe que el grosor de la funda sea el adecuado para la máquina y el ajuste que esté usando.
La funda se ha quedado en la máquina.	La funda se ha atascado.	Utilice la palanca de marcha atrás manual situada en la parte trasera de la máquina. Así se separarán los rodillos y podrá retirar la funda con las manos.
Hay un atasco.	La funda se ha cerrado primero por el lado abierto.	
	La funda no estaba recta cuando se introdujo.	
	Pouch was not straight on entry	
	Se ha usado una funda vacía.	
	Se ha plastificado un documento grueso o un objeto extraño.	
La funda se ha dañado al plastificarla.	Los rodillos están dañados o tienen adhesivo.	Pase láminas de limpieza de GBC (código de referencia: EK50000) por la máquina para probar y limpiar los rodillos.

Residuos de aparatos eléctricos y electrónicos (RAEE)

Los dispositivos eléctricos y electrónicos contienen materiales y sustancias que pueden tener efectos nocivos para la salud humana y el medio ambiente. El símbolo que aparece en el dispositivo, los accesorios o el embalaje indica que no debe tratarse como residuo doméstico, sino que debe desecharse por separado. Deposite el dispositivo en un punto limpio para que se recicle como equipo eléctrico y electrónico en los países de la UE y otros países de Europa que utilizan sistemas de recogida específicos para equipos eléctricos y electrónicos desechados. Al desechar el dispositivo del modo correcto, ayuda a evitar posibles peligros para el medio ambiente y la salud pública que, de otro modo, podrían producirse como consecuencia de un tratamiento inadecuado de los equipos desechados. El reciclaje de los materiales ayuda a conservar los recursos naturales.

Leggere e conservare queste importanti istruzioni per la sicurezza

- Utilizzare la macchina esclusivamente per le funzioni per cui è stata progettata.
- Fare attenzione in quanto la superficie della plastificatrice potrebbe riscaldarsi durante l'uso.
- L'unità deve essere collegata solo a una tensione di alimentazione corrispondente alle specifiche elettriche riportate sulla macchina.
- L'unità deve essere collegata a una presa elettrica posta nelle vicinanze della macchina e facilmente accessibile.
- Non collegare l'unità a un adattatore multiplo o utilizzare una prolunga.
- Non tentare di effettuare personalmente interventi di manutenzione o riparazione.
- Qualora si verifichi un guasto, scollegare la plastificatrice e rivolgersi a un rappresentante dell'assistenza tecnica Rexel/GBC autorizzato per eventuali riparazioni.
- Non usare la plastificatrice con il cavo di alimentazione o la spina danneggiati.
- La mancata osservanza di queste istruzioni potrebbe causare danni/lesioni e invaliderà la garanzia.

Specifiche	GBC Inspire+ A4 Laminator con trimmer e arrotonda angoli	
Tipo di plastificatrice	Plastificatrice uso personale/domestico	
Colore	Bianco	Nero
Presa europea (codice SKU)	4410034	4410036
Presa inglese (codice SKU)	4410033	4410035
Formato carta	A4	
Larghezza ingresso	230 mm	
Dimensione tasca plastificatrice	Da formato tessera a A4	
Spessore tasca (min)	75 micron*	
Spessore tasca (max)	125 micron*	
Spessore massimo totale (tasca e carta)	0,5 mm	
N. di rulli	2 rulli	
Velocità plastificazione	circa 250 mm/min; velocità fissa	
Tempo plastificazione A4	circa 72 secondi	
N. di tasche ogni 10 minuti	circa 8 tasche	
Tempo di riscaldamento (circa)	4 minuti	
Impostazioni plastificatrice	Freddo / OFF / Caldo	
Spegnimento automatico (risparmio energetico)	No	
Sensore di surriscaldamento (sicurezza)	Sì	
Leva di rilascio	Leva di rilascio ABS manuale	
Spia LED	Rossa (Accesa), Verde (Pronta)	
Plastificazione a freddo	Sì	
Voltaggio/Frequenza/Amp	220–240 V/50–60 Hz/1,83 A	
Watt	420 Watt	
Dimensioni del prodotto (L x P x A) - mm	350 x 130 x 60	
Peso del prodotto - kg	1,3 kg	
Dimensioni imballaggio (L x P x A) . mm	400 x 155 x 70	
Peso prodotto imballato - kg	1,47 kg	
Trimmer	Max. 5 strati (80 gsm)	
Dimensioni del prodotto (L x P x A) - mm	352 x 95 x 24	
Peso del prodotto - kg	0.126 kg	
Arrotonda angoli	Taglia fino a 1 x 125 micron di pouch	
Dimensioni del prodotto (L x P x A) - mm	55 x 62 x 22	
Peso del prodotto - kg	0.026 kg	

N.B. Tutte le dimensioni e i pesi indicati sono approssimativi

*Le tasche hanno solitamente la dimensione di un micron. Sono composte da due strati con egual spessore, quindi lo spessore totale è due volte la dimensione in micron indicata. Per esempio, una tasca da 125 micron ha uno spessore totale di 250 micron (2 x 125 micron). Tuttavia, su qualsiasi macchina, è necessario scegliere l'impostazione di plastificazione per 125 micron e non quella per 250 micron.

Descrizione della tasca	Impostazione della macchina	Inspire+ A4	Inspire+ A3
75 micron (2 x 75 micron)	75 micron	✓	✓
100 micron (2 x 100 micron)	100 micron		
125 micron (2 x 125 micron)	125 micron		
175 micron (2 x 175 micron)	175 micron	✗	✗
250 micron (2 x 250 micron)	250 micron	✗	✗

Configurazione e accensione del laminatore (❶ – ❹)

- Collocare il laminatore su una superficie stabile (ad esempio un tavolo) vicino a una presa di corrente.

Assicurarsi che vi sia spazio a sufficienza dietro l'apparecchio, in modo tale che la parte laminata non sia bloccata e possa essere rimossa facilmente.

- Inserire il cavo di alimentazione nella presa elettrica.
- Posizionare l'interruttore della temperatura su per le tasche da 75-125 micron e per le tasche per plastificazione a freddo.

Inserimento del documento nella tasca ❺

- Inserire il documento nella tasca di laminazione. Allinearlo il più possibile al bordo sigillato e mantenere margini uniformi a sinistra e a destra.

Tasche troppo grandi possono essere tagliate dopo la laminazione.

Laminazione ❻

- Quando il LED POWER/READY si illumina di verde, inserire la tasca rivolta dal lato del bordo sigillato fino a quando non viene tirata all'interno.

Il documento laminato esce automaticamente dal lato di espulsione.

Lasciare che il documento laminato si raffreddi

- Rimuovere il documento laminato e lasciarlo raffreddare su una superficie uniforme per un minuto.
- Quando non sono più presenti documenti da laminare, spegnere il laminatore.

Liberare una tasca bloccata ❼

- Quando si esegue la laminazione di materiali non adatti, si può verificare un intasamento.

ATTENZIONE: Per evitare danni al laminatore, la tasca deve essere rimossa prima di spegnere l'apparecchio.

- Spostare la levetta di sgancio verso destra ed estrarre immediatamente la tasca.
- Pulire i rulli dopo ciascun inceppamento come descritto nel paragrafo "Cura e manutenzione".

Pulizia ❽

ATTENZIONE: STACCARE SEMPRE LA SPINA DALLA PRESA DI CORRENTE PRIMA DI PULIRE L'ESTERNO DELLA MACCHINA. PULIRE LA SUPERFICIE ESTERNA SOLO CON UN PANNO UMIDO E NON UTILIZZARE DETERGENTI O SOLVENTI.

Far passare regolarmente un 'Cleaning Sheet' o foglio di carta attraverso la plastificatrice per pulire i rulli. Codice prodotto "Cleaning Sheet": EK50000.

Risoluzione dei problemi

Problema	Causa possibile	Soluzione
La tasca non sigilla completamente il contenuto	Il documento potrebbe essere troppo spesso	Verificare che lo spessore della tasca e del documento da plastificare non superino lo spessore totale massimo
	Lo spessore della tasca non è corretto	Verificare che lo spessore della tasca sia corretto per la macchina e le impostazioni usate
La tasca presenta onde o bolle	Lo spessore della tasca non è corretto	Verificare che lo spessore della tasca sia corretto per la macchina e le impostazioni usate
La tasca si perde nella macchina	La tasca si è inceppata	Usare la leva manuale presente sulla parte posteriore della macchina. I rulli si separeranno e sarà possibile estrarre la tasca manualmente.
Inceppamento	La tasca è inserita dal lato aperto	
	La tasca non è stata inserita al centro	
	La tasca presentava delle pieghe all'inserimento	
	È stata usata una tasca vuota	
	È stato plastificato un documento spesso o un oggetto non idoneo	
La tasca è danneggiata dopo la plastificazione	Rulli danneggiati o presenza di adesivo sui rulli	Usare dei fogli per la pulizia GBC (SKU: EK50000) della macchina per testare e pulire i rulli

Rifiuti di apparecchiature elettriche ed elettroniche (RAEE)

I dispositivi elettrici ed elettronici contengono materiali e sostanze che possono avere effetti dannosi sulla salute umana e sull'ambiente. Questo simbolo indica che il dispositivo non deve essere trattato come rifiuto indifferenziato municipale, ma deve essere smaltito separatamente. Smaltire il dispositivo presso un punto di raccolta per il riciclaggio di dispositivi elettrici ed elettronici nell'UE, nel Regno Unito e in altri Paesi Europei che gestiscono sistemi di raccolta differenziata per i rifiuti di tali dispositivi. Smaltendo il dispositivo in maniera adeguata si contribuisce ad evitare possibili pericoli per l'ambiente e per la salute che potrebbero altrimenti essere causati da un trattamento improprio dei rifiuti. Il riciclaggio dei materiali contribuisce alla salvaguardia delle risorse naturali.

PT Manual do utilizador

Leia e guarde estas instruções de segurança importantes

- Use a máquina apenas para o fim a que se destina.
- Tenha cuidado porque a superfície da plastificadora pode aquecer muito durante a sua utilização.
- Ligue a máquina apenas a uma tensão de alimentação correspondente ao valor nominal indicado nela.
- Deve ligar a máquina a uma tomada situada junto dela e facilmente acessível.
- Não ligue a um adaptador múltiplo, nem use um cabo de extensão.
- Não tente executar a manutenção ou reparação da máquina por si mesmo.
- No caso de avaria, desligue a máquina e contacte um representante de manutenção autorizado da Rexel/GBC para quaisquer reparações necessárias.
- Não use esta máquina com o cabo ou a ficha danificados.
- O incumprimento destas instruções pode resultar em danos/lesões e anulará a sua garantia.

Especificação	Laminador GBC Inspire+ A4 com aparador e boleador de cantos	
Tipo de laminador	Laminador pessoal/doméstico	
Cor	Branco	Preto
Ficha europeia (código SKU)	4410034	4410036
Ficha Reino Unido (código SKU)	4410033	4410035
Formato em papel	A4	
Largura de entrada	230 mm	
Variedade dos tamanhos das bolsas	De cartão de ID até A4	
Espessura da bolsa (mín)	75 mícrons*	
Espessura da bolsa (máx.)	125 mícrons*	
Espessura máx. do material de produção (isto é, bolsa e papel)	0,5 mm	
N.º de rolos	2 rolos	
Velocidade de laminação	aprox. 250 mm/min; velocidade fixa	
Tempo de laminação da bolsa A4	aprox. 72 segundos	
Bolsas a cada 10 minutos	aprox. 8 bolsas	
Tempo de aquecimento (aprox.)	4 minutos	
Definições do laminador	A frio/DESLIGADO/Quente	
Desligamento automático (poupança de energia)	Não	
Sensor de sobreaquecimento (segurança)	Sim	
Alavanca de desbloqueio	Alavanca de desbloqueio manual do ABS	
Indicador LED	Vermelho (ligar/desligar), Verde (pronto)	
Laminação a frio	Sim	
Tensão/Frequência/Amperagem	220–240 V/50–60 Hz/1,83 A	
Potência	420 Watts	
Dimensões do produto (l x p x a) – mm	350 x 130 x 60	
Peso do produto – kg	1,3 kg	
Dimensões da embalagem (l x p x a) – mm	400 x 155 x 70	
Peso da embalagem – kg	1,47 kg	
Aparador	Máx. 5 folhas (80 gsm)	
Dimensões do produto (l x p x a) – mm	352 x 95 x 24	
Peso do produto – kg	0.126 kg	
Boleador de cantos	Corta 1 bolsa até 125 microns	
Dimensões do produto (l x p x a) – mm	55 x 62 x 22	
Peso do produto – kg	0.026 kg	

N.B. O valor de todas as dimensões e pesos é aproximado.

*O tamanho das bolsas é normalmente representado em mícrons. Compostas por duas camadas, cada camada tem a mesma espessura e, por isso, a espessura total é o dobro do tamanho de mícrons indicado. Por exemplo, uma bolsa de 125 mícrons tem uma espessura total de 250 mícrons (2 x 125 mícrons). Contudo, deverão ser laminadas na definição de 125 mícrons de qualquer máquina e não na definição de 250 mícrons.

Descrição da bolsa	Definição da máquina	Inspire+ A4	Inspire+ A3
75 mícrons (2 x 75 mícrons)	75 mícrons	✓	✓
100 mícrons (2 x 100 mícrons)	100 mícrons		
125 mícrons (2 x 125 mícrons)	125 mícrons		
175 mícrons (2 x 175 mícrons)	175 mícrons	✗	✗
250 mícrons (2 x 250 mícrons)	250 mícrons	✗	✗

Instalar e ligar a laminadora (1 – 4)

- Instale a laminadora sobre uma superfície estável (por ex. uma mesa) perto de uma tomada elétrica.

Certifique-se de que existe espaço suficiente atrás da unidade de modo que o elemento não fique bloqueado e possa ser removido facilmente.

- Ligue o cabo de alimentação na tomada de corrente.
- Coloque o botão da temperatura na posição para as bolsas de 75-125 mícrons e para as bolsas frias.

Inserção do documento na bolsa 5

- Insira o documento dentro da bolsa de laminação. Alinhe-o o máximo que conseguir com o rebordo selado e mantenha margens iguais à esquerda e à direita.

As bolsas demasiado grandes podem ser cortadas no tamanho correto após a laminação.

Laminação 6

- Quando o indicador LED POWER/READY acende a verde, insira a bolsa com o rebordo selado primeiro até ser puxada para dentro.

O documento laminado sai automaticamente do lado da saída.

Deixar o documento laminado arrefecer

- Remova o documento laminado e coloque-o sobre uma superfície plana durante um minuto para arrefecer.
- Quando já não tiver mais documentos para laminar, desligue a laminadora.

Soltar uma bolsa encravada 7

- O encravamento pode ocorrer aquando da laminação de materiais inadequados.

ATENÇÃO: A fim de prevenir eventuais danos na laminadora, a bolsa tem de ser removida antes de desligar a máquina.

- Desloque a alavanca de libertação para a direita e puxe imediatamente a bolsa para fora.
- Limpe os rolos depois de uma bolsa ter ficado encravada, conforme descrito na secção «Manutenção e cuidado».

Limpeza 8

AVISO: DESLIGUE A FICHA DA MÁQUINA ANTES DE LIMPAR A SUA SUPERFÍCIE EXTERIOR. LIMPE APENAS A SUPERFÍCIE EXTERIOR USANDO UM PANO HUMEDECIDO E NÃO USE DETERGENTES OU SOLVENTES.

Periodicamente, passe uma folha de limpeza ou uma folha de papel pela plastificadora para limpar os roletes. Código de encomenda da folha de limpeza: EK50000.

Deteção e resolução de problemas

Problema	Causa provável	Solução
A bolsa não veda completamente o item	O documento é provavelmente demasiado espesso para ser laminado	Confirme se a espessura da bolsa e do documento que pretende laminar não excedem o valor máx. permitido
	Não está a ser usada a espessura correta da bolsa	Confirme se a espessura da bolsa é a correta para a máquina e para a definição em questão
A bolsa está ondulada ou tem bolhas	Não está a ser usada a espessura correta da bolsa	Confirme se a espessura da bolsa é a correta para a máquina e para a definição em questão
A bolsa está perdida no interior da máquina	A bolsa ficou encravada	Acione a alavanca manual de sentido inverso na parte posterior da máquina. Isto vai separar os rolos e permitir que a bolsa possa ser manualmente puxada com a mão
Encravamento	A bolsa foi selada primeiro na extremidade aberta	
	A bolsa não ficou centrada na entrada	
	A bolsa não ficou lisa na entrada	
	Foi utilizada uma bolsa vazia	
	Foi laminado um documento espesso ou um objeto estranho	
A bolsa ficou danificada depois da laminação	Rolos danificados ou adesivo nos rolos	Passe folhas de limpeza GBC (SKU: EK50000) pela máquina para testar e limpar os rolos

Resíduos de Equipamento Elétrico e Eletrónico (REEE)

Dispositivos elétricos e eletrônicos contêm materiais e substâncias que podem ter efeitos prejudiciais à saúde humana e ao meio ambiente. Este símbolo no dispositivo, nos acessórios ou na embalagem indica que o dispositivo não deve ser tratado como resíduos urbanos não triados, mas sim recolhido separadamente. Elimine o dispositivo através de um ponto de recolha para a reciclagem de equipamento elétrico e eletrónico dentro da União Europeia e outros países europeus que possuam sistemas de recolha separada para equipamentos elétricos e eletrónicos. Ao eliminar o dispositivo de forma adequada, ajuda a evitar eventuais perigos para o ambiente e a saúde pública que poderiam de outro modo decorrer do tratamento indevido de resíduos de equipamento. A reciclagem de materiais contribui para a conservação dos recursos naturais.

DA Brugervejledning

Læs og gem disse vigtige sikkerhedsinstruktioner

- Brug kun maskinen til det, den er beregnet til.
- Vær opmærksom på, at laminatorens overflade kan blive varm under brug.
- Maskinen må kun tilsluttes en forsyningsspænding, som svarer til den mærkespænding, der fremgår af maskinen.
- Maskinen skal tilsluttes en stikkontakt i nærheden af maskinen, der er nem at komme til.
- Må ikke sluttes til en multiadapter eller bruges med en forlængerledning.
- Forsøg ikke selv at udføre eftersyn på eller reparation af maskinen.
- Afbryd maskinen fra stikkontakten i tilfælde af fejl, og kontakt en autoriseret Rexel/GBC-servicerepræsentant, hvis den skal repareres.
- Brug ikke denne maskine, hvis kablet eller stikket er blevet beskadiget.
- Hvis ikke disse instruktioner følges, kan det resultere i beskadigelse/personskade, hvilket ugyldiggør garantien.

Specifikation	GBC Inspire+ A4-laminator med trimmer og hjørneafrunder	
Laminatortype	Personlig / hjemmelaminator	
Farve	Hvid	Sort
EU-stik (SKU-kode)	4410034	4410036
UK-stik (SKU-kode)	4410033	4410035
Papirformat	A4	
Indgangsbredde	230 mm	
Lommestørrelse	ID-kort til A4	
Lommetykkelse (min.)	75 my*	
Lommetykkelse (maks.)	125 my*	
Maks. gennemløbstykkelse (dvs. lomme og papir)	0,5 mm	
Antal ruller	2 ruller	
Lamineringshastighed	ca. 250 mm/min; fast hastighed	
Lamineringstid for A4-lomme	ca. 72 sekunder	
Lommer pr. 10 minutes	ca. 8 lommer	
Opvarmningstid (omtrent)	4 minutter	
Laminatorindstillinger	Kold / SLUKKET / Hed	
Automatisk slukning (energibesparende)	Nej	
Overophedningssensor (sikkerhed)	Ja	
Udløserarm	Manuel ABS-udløserarm	
LED-indikator	Rød (tændt), grøn (klar)	
Koldlaminering	Ja	
Spænding / frekvens / ampere	220–240 V / 50–60 Hz / 1,83 A	
Wattforbrug	420 Watt	
Produktdimensioner (b x d x h) – mm	350 x 130 x 60	
Produktvægt – kg	1,3 kg.	
Emballagedimensioner (b x d x h) – mm	400 x 155 x 70	
Emballeret vægt – kg	1,47 kg.	
Trimmer	Maks. 5 ark (80 gsm)	
Produktdimensioner (b x d x h) – mm	352 x 95 x 24	
Produktvægt – kg	0.126 kg	
Hjørneafrunder	Skærer et hul på op til 1 x 125 mikrometer	
Produktdimensioner (b x d x h) – mm	55 x 62 x 22	
Produktvægt – kg	0.026 kg	

N.B. Alle dimensioner og vægte er omtrentlige

* Lommer beskrives normalt i en my-størrelse. Lommen er fremstillet af to lag, hvor hvert lag er den samme tykkelse, så den samlede tykkelse er det dobbelte af den beskrevne my-størrelse. For eksempel er en lomme på 125 my i alt 250 my tyk (2 x 125 my). Lommen skal dog lamineres med en my-indstilling på 125 my på alle maskiner, og ikke på my-indstilling på 250 my.

Lommebeskrivelse	Maskinens indstilling	Inspire+ A4	Inspire+ A3
75 my (2 x 75 my)	75 my	✓	✓
100 my (2 x 100 my)	100 my		
125 my (2 x 125 my)	125 my		
175 my (2 x 175 my)	175 my	✗	✗
250 my (2 x 250 my)	250 my	✗	✗

Opsætning og aktivering af lamineringsmaskinen (1 – 4)

- Opsæt lamineringsmaskinen på en stabil overflade (f.eks. et bord) tæt på en stikkontakt.

Sørg for, at der er tilstrækkelig plads bag enheden til, at der ikke blokeres for den laminerede genstand og at den let kan fjernes.

- Sæt ledningen i stikkontakten.
- Stil temperaturkontakten i positionen for 75-125 my-lommer og for kolde lommer.

Indsætning af dokumentet i lommen 5

- Indsæt dokumentet i lamineringslommen. Få det til at flugte med den forseglede kant så meget som muligt, og hold margenerne til venstre og højre lige.

Lommer, der er for store, kan beskæres til den rette størrelse efter laminering.

Laminering 6

- Når STRØM/KLAR-LED-indikatoren lyser grønt, skal du indsætte lommen med den forseglede kant først, indtil den bliver trukket ind.

Det laminerede dokument kommer automatisk ud af udgangssiden.

Afkøling af det laminerede dokument

- Fjern det laminerede dokument, og lad det ligge på en plan overflade i et minut, så det køler af.
- Når du ikke har flere dokumenter at laminere, skal lamineringsmaskinen slukkes.

Frigørelse af en fastklemt lomme 7

- Fastklemning kan ske, når der lamineres upassende materialer.

FORSIGTIG: For at forhindre skader på lamineringsmaskinen skal lommen fjernes, inden enheden slukkes.

- Flyt udløserarmen til højre, og træk straks lommen ud.
- Rengør rullerne efter enhver eventuel lommeblokering, som beskrevet i afsnittet "Vedligeholdelse og pleje".

Rengøring 8

ADVARSEL: TAG PRODUKTETS STIK UD AF STIKKONTAKTEN, FØR DET RENGØRES UDVENDIGT. TØR KUN LAMINATORENS UDVENDIGE OVERFLADER AF MED EN FUGTIG KLUD OG ANVEND IKKE RENGØRINGSMIDLER ELLER OPLØSNINGSMIDLER.

Før jævnligt et rensekort eller et ark papir igennem lamineringsmaskinen for at rense rullerne. Bestillingskode for renseark: EK50000.

Fejlfinding

Problem	Mulig årsag	Løsning
Lommen forsegler ikke emnet helt	Dokumentet kan være for tykt til at blive lamineret	Kontrollér, at tykkelsen på lommen og dokumentet, der skal lamineres, ikke overstiger den maksimale gennemløbstykkelse
	Der anvendes en forkert lommetykkelse	Kontrollér, at lommetykkelsen er korrekt for maskinen og den anvendte indstilling
Der er bølger eller bobler i lommen	Der anvendes en forkert lommetykkelse	Kontrollér, at lommetykkelsen er korrekt for maskinen og den anvendte indstilling
Lommen er gået tabt i maskinen	Lommen sidder fast	Brug den manuelle tilbageføringsarm bag på maskinen. Dette adskiller rullerne, så du kan trække lommen ud med hånden
Fastklemning	Lommen blev forseglet med den "åbne ende" først	
	Lommen var ikke centreret ved indføring	
	Lommen var ikke lige ved indføring	
	Der blev brugt en tom lomme	
	Et tykt dokument eller et fremmedlegeme blev lamineret	
Lommen er beskadiget efter laminering	Beskadigede ruller eller klæbemiddel på rullerne	Kør GBC-rengøringsark (SKU: EK50000) gennem maskinen for at teste og rengøre rullerne

Affald af elektrisk og elektronisk udstyr (WEEE)

Elektriske og elektroniske apparater indeholder materialer og stoffer, der kan have skadelige virkninger på menneskers sundhed og miljøet. Symbolet på enheden, tilbehøret eller emballagen indikerer, at denne enhed ikke må behandles som usorteret kommunalt affald, men at den skal indsamles separat! Bortskaf enheden gennem et indsamlingssted til genbrug af elektrisk og elektronisk affald inden for EF og i andre europæiske lande, der bruger separate indsamlingssystemer til elektrisk og elektronisk affald. Ved at bortskaffe enheden korrekt hjælper du med at undgå mulige farer for miljøet og den offentlige sundhed, der ellers kan opstå pga. Forkert affaldsbehandling. Genbruget af materialer bidrager til bevarelsen af naturlige ressourcer.

NO **Brukerveiledning**

Les og ta vare på disse viktige sikkerhetsinstruksjonene

- Enheten skal kun anvendes innenfor sitt tiltenkte bruksområde.
- Vær forsiktig, laminatorens overflate kan bli varm under bruk.
- Enheten må kun kobles til et uttak med en matespenning tilsvarende de elektriske verdiene som står oppgitt på enheten.
- Enheten skal kobles til en stikkontakt som er nær utstyret og lett tilgjengelig.
- Ikke koble den til et grenuttak eller bruk med skjøteledning.
- Ikke utfør service eller reparasjoner på enheten selv.
- Hvis det oppstår feil, koble fra enheten og ta kontakt med en autorisert Rexel/GBC-servicerepresentant for eventuelle reparasjoner.
- Ikke bruk enheten hvis ledningen eller støpselet er skadet.
- Hvis du ikke følger disse instruksjonene, kan det føre til materiell skade eller personskade, og det vil føre til at garantien oppheves.

Spesifikasjon	GBC Inspire+ A4 Laminator med trimmer og hjørneavrunding	
Lamineringsmaskintype	Personal / Home Laminator	
Farge	Hvit	Svart
EU-plugg (SKU-kode)	4410034	4410036
UK-plugg (SKU-kode)	4410033	4410035
Papirformat	A4	
Inngangsbredde	230 mm	
Posestørrelse	ID-kort til A4	
Posetykkelse (min.)	75 mikron*	
Posetykkelse (maks.)	125 mikron*	
Maks. matetykkelse (dvs. pose og papir)	0,5 mm	
Antall ruller	2 ruller	
Lamineringshastighet	ca. 250 mm/min., fast hastighet	
Tid for å laminere A4-pose	ca. 72 sekunder	
Poser per 10 minutter	ca. 8 poser	
Oppvarmingstid (ca.)	4 minutter	
Lamineringsinnstillinger	Kalt / AV / Varmt	
Automatisk avslåing (energisparing)	Nei	
Overoppvarmingssensor (sikkerhet)	Ja	
Frigjøringsspake	Manuell ABS-frigjøringsspake	
LED-indikator	Rød (strøm), grønn (klar)	
Kaldlaminering	Ja	
Spenning / frekvens / ampere	220–240 V / 50–60 Hz / 1,83 A	
Wattstyrke	420 Watt	
Produktdimensjoner (b x d x h) – mm	350 x 130 x 60	
Produktvekt – kg	1,3 kg	
Emballasjedimensjoner (b x d x h) – mm	400 x 155 x 70	
Pakket vekt – kg	1,47 kg	
Trimmer	Maks. 5 ark (80 gsm)	
Produktdimensjoner (b x d x h) – mm	352 x 95 x 24	
Produktvekt – kg	0.126 kg	
Hjørneavrunding	Kutter konvolutter på opptil 1 x 125 mikron	
Produktdimensjoner (b x d x h) – mm	55 x 62 x 22	
Produktvekt – kg	0.026 kg	

N.B. Alle dimensjoner og vekt er omtrentlige

*Poser beskrives vanligvis som én mikron-størrelse Lagd av to lag, hvert lag er samme tykkelse, så den totale tykkelsen er dobbelt så mye som beskrevet mikron. En pose på 125 mikron er for eksempel 250 mikron totalt (2 x 125 mikron). De skal imidlertid lamineres ved innstillingen på 125 mikron på enhver maskin og ikke en innstilling på 250 mikron.

Posebeskrivelse	Maskininn-stilling	Inspire+ A4	Inspire+ A3
75 mikron (2 x 75 mikron)	75 mikron	✓	✓
100 mikron (2 x 100 mikron)	100 mikron		
125 mikron (2 x 125 mikron)	125 mikron		
175 mikron (2 x 175 mikron)	175 mikron	✗	✗
250 mikron (2 x 250 mikron)	250 mikron	✗	✗

Stille opp og slå på laminatoren (1 – 4)

- Still opp laminatoren på en stabil overflate (f.eks. et bord) som er i nærheten av et vegguttak.

Påse at det er nok plass bak enheten slik at den laminerte lommen ikke blokkeres og enkelt kan fjernes.

- Koble strømledningen til vegguttaket.
- Sett temperaturbrukeren i posisjonen for poser på 75–125 mikron og for kalde poser.

Innsetting av dokumentet i posen 5

- Sett dokumentet inn i lamineringslommen. Juster det til den forseglede kanten så godt som mulig, og hold margene jevne til venstre og høyre.

Lommer som er for store, kan trimmes til riktig størrelse etter laminering.

Laminering 6

- Når LED-indikatorlampen for PÅ/KLART lyser grønt, setter du inn lommen med den forseglede kanten først til den blir trukket inn.

Det laminerte dokumentet kommer automatisk på utmatersiden.

Nedkjøling av det laminerte dokumentet

- Fjern det laminerte dokumentet og legg det på en flat overflate i ett minutt for avkjøling.
- Når du ikke har flere dokumenter å laminere, slår du av laminatoren.

Fjerning av fastkjørt lomme 7

- Fastkjøring kan forekomme ved laminering av uegnede materialer.

FORSIKTIG: For å unngå skade på laminatoren må lommen fjernes før enheten slås av.

- Flytt utløserspaken til høyre og dra lommen umiddelbart ut.
- Rengjør valsene etter lommefastkjøring slik det er beskrevet i delen «Vedlikehold og pleie».

Rengjøring 8

ADVARSEL: KOBLE FRA DETTE PRODUKTET FØR DU RENGJØR DET UTVENDIG. TØRK AV UTVENDIG, KUN MED EN FUKTIG KLUT, OG IKKE BRUK RENGJØRINGS- ELLER LØSEMIDLER.

Mat et renseark eller et ark gjennom laminatoren regelmessig for å rengjøre valsene. Bestillingskode for renseark: EK50000.

Feilsøking

Problem	Mulig årsak	Løsning
Pose forsegler ikke elementet fullstendig	Dokumentet kan være for tykt for laminering	Kontroller at tykkelsen på posen og dokumentet som skal lamineres ikke overskrider maksimal matetykkelse
	Feil posetykkelse brukes	Kontroller at posetykkelsen er riktig for maskinen og innstillingen som brukes
Posen har bølger eller bobler	Feil posetykkelse brukes	Kontroller at posetykkelsen er riktig for maskinen og innstillingen som brukes
Posen er tapt i maskinen	Posen sitter fast	Bruk den manuelle reversspaken på baksiden av maskinen. Dette skiller rullene og gjør det mulig å trekke posen ut manuelt for hånd
Jamming	Posen ble forseglet med den åpne enden først	
	Posen var ikke sentrert ved innsetting	
	Posen var ikke rett ved innsetting	
	Tom pose ble brukt	
	Tykt dokument eller fremmedobjekt ble laminert	
Posen ble ødelagt etter laminering	Skadede ruller eller lim på rullene	Send GBC-rengjøringsark (SKU: EK50000) gjennom maskinen for å teste og rengjøre rullene

Avfall fra elektrisk og elektronisk utstyr (WEEE)

Elektriske og elektroniske enheter inneholder materialer og stoffer som kan ha skadelige effekter på menneskers helse og miljø. Symbolet på enheten, tilbehøret eller emballasjen indikerer at denne enheten ikke må behandles som usortert restavfall, men må samles inn separat! Kasser enheten via et innsamlingspunkt for resirkulering av elektrisk og elektronisk utstyr innenfor EU og i andre europeiske land som har egne innsamlingssystemer for elektrisk og elektronisk avfall. Ved å kassere enheten på en egnet måte kan du bidra til å forhindre mulige farer for miljø og folkehelse som ellers kunne forekommet på grunn av uegnet avfallsbehandling. Resirkulering av materialer bidrar til å bevare naturressurser.

SV

Användarmanual

Läs och spara de här viktiga säkerhetsanvisningarna

- Använd endast maskinen för avsett ändamål.
- Var försiktig. Laminatorns yta kan bli varm under användning.
- Maskinen får endast anslutas till matningsspänning som stämmer överens med de värden som anges på den.
- Maskinen ska anslutas till ett lättillgängligt vägguttag i närheten av maskinen.
- Får ej anslutas till ett grenuttag eller användas med en förlängningskabel.
- Utför inte själv reparationer eller underhåll på maskinen.
- I händelse av fel kopplar du från maskinen och kontaktar en behörig Rexel/GBC-servicerepresentant angående eventuella reparationer som behövs.
- Använd inte maskinen om kabeln eller kontakten är skadade.
- Underlåtenhet att följa dessa anvisningar kan leda till skador/personskador och göra garantin ogiltig.

Specifikation	GBC Inspire+ A4 Lamineringsmaskin med skärmaskin och hörnskärare	
Typ av lamineringsmaskin	Lamineringsmaskin för hemmet	
Färg	Vit	Svart
EU-kontakt (SKU-kod)	4410034	4410036
UK-kontakt (SKU-kod)	4410033	4410035
Pappersformat	A4	
Ingångsbredd	230 mm	
Fickstorleksintervall	ID-kort till A4	
Ficktjocklek (min)	75 mikroner*	
Ficktjocklek (max)	125 mikroner*	
Max. genomgångshastighet (dvs ficka och papper)	0,5 mm	
Antal rullar	2 rullar	
Lamineringshastighet	cirka 250 mm/min; fast hastighet	
Tid att laminera A4-ficka	cirka 72 sekunder	
Fickor per 10 minuter	cirka 8 fickor	
Uppvärmningstid (cirka)	4 minuter	
Inställningar för lamineringsmaskin	Kall / AV / Varm	
Auto-avstängning (energisparande)	Nej	
Överhettningssensor (säkerhet)	Ja	
Upplåsningsspak	Manuell ABS-upplåsningsspak	
LED-indikator	Röd (ström), grön (redo)	
Kallaminering	Ja	
Spänning / frekvens / strömstyrka	220–240 V / 50–60 Hz / 1,83 A	
Effekt	420 watt	
Produktmått (b x d x h) – mm	350 x 130 x 60	
Produktvikt – kg	1,3 kg	
Förpackningsmått (b x d x h) – mm	400 x 155 x 70	
Förpackningsvikt – kg	1,47 kg	
Skärmaskin	Max. 5 ark (80 gsm)	
Produktmått (b x d x h) – mm	352 x 95 x 24	
Produktvikt – kg	0.126 kg	
Hörnskärare	Skär fickor på upp till 1 x 125 mikromillimeter	
Produktmått (b x d x h) – mm	55 x 62 x 22	
Produktvikt – kg	0.026 kg	

N.B. Alla mått och vikter är ungefärliga

*Fickor beskrivs vanligtvis som en mikronstorlek. Består av två lager där varje lager är lika tjockt, så att den totala tjockleken är dubbla den beskrivna mikronstorleken. Till exempel är en 125-mikronficka totalt 250 mikroner tjock (2 x 125 mikroner). Oavsett maskin bör de dock lamineras på 125-mikroninställningen och inte en 250-mikroninställning.

Fickbeskrivning	Maskininställning	Inspire+ A4	Inspire+ A3
75 mikroner (2 x 75 mikroner)	75 mikroner	✓	✓
100 mikroner (2 x 100 mikroner)	100 mikroner		
125 mikroner (2 x 125 mikroner)	125 mikroner		
175 mikroner (2 x 175 mikroner)	175 mikroner	✗	✗
250 mikroner (2 x 250 mikroner)	250 mikroner	✗	✗

Ställa upp och slå på laminatorn (1 – 4)

- Ställ laminatorn på ett stabilt underlag (t.ex. ett bord) nära ett eluttag.

Se till att det finns tillräckligt med fritt utrymme bakom apparaten så att den laminerade artikeln inte blockeras och enkelt kan tas ur.

- Anslut nätsladden till ett eluttag.
- Sätt temperaturbrytaren i läget för 75–125-mikronfickor och för kallfickor.

Placera dokumentet i fickan 5

- Placera dokumentet i lamineringsfickan. För in det så långt som möjligt mot fickans stängda sida och se till att vänster- och högermarginalerna är jämna.

Fickor som är för stora kan skäras till rätt storlek efter lamineringen.

Laminering 6

- Kontrollera att LED-indikatorn STRÖM/KLAR (POWER/READY) lyser grönt och för in fickan med den stängda sidan först tills den dras in.

Det laminerade dokumentet matas ut automatiskt på utmatningssidan.

Låta det laminerade dokumentet svalna

- Ta ur det laminerade dokumentet, lägg det på en plan yta och låt det svalna under 1 minut.
- Stäng av laminatorn om inga fler dokument ska lamineras.

Avlägsna en ficka som har fastnat 7

- Fickan kan fastna i apparaten om olämpliga material lamineras.

FÖRSIKTIGHET: För att undvika eventuella skador på laminatorn måste fickan avlägsnas innan apparaten stängs av.

- För frigöringsspaken åt höger och dra omgående ut fickan.
- Rengör valsarna efter varje fastklämning av en ficka enligt beskrivningen i avsnittet ”Underhåll och skötsel”.

Rengöring 8

VARNING: DRA UT KONTAKTEN FÖRE RENGÖRING AV UTSIDAN AV MASKINEN. TORKA ENBART UTSIDAN AV MASKINEN MED EN FUKTIG DUK. ANVÄND INGA RENGÖRINGSMEDEL ELLER LÖSNINGSMEDEL.

Mata regelbundet in ett rengöringskort eller ett pappersark genom laminatorn för att göra ren valsarna. Beställningskod för rengöringsark: EK50000.

Felsökning

Problem	Möjlig orsak	Lösning
Fickan tillsluter inte innehållet helt	Dokumentet kan vara för tjockt för att laminera	Kontrollera att fickans tjocklek och dokumentet som ska lamineras inte överskrider den maximala genomgångstjockleken
	Fel ficktjocklek används	Kontrollera att ficktjockleken är rätt för maskinen och inställningen som används
Fickan har vågor eller bubblor	Fel ficktjocklek används	Kontrollera att ficktjockleken är rätt för maskinen och inställningen som används
Fickan försvinner i maskinen	Fickan har fastnat	Använd den manuella backningsspaken på maskinens baksida Detta delar på rullarna och gör att fickan kan dras ut manuellt för hand
Fastnar	Fickan tillslöts med ”öppna änden” först	
	Fickan var inte centrerad vid ingång	
	Fickan var inte rak vid ingång	
	Tom ficka användes	
	Tjockt dokument eller främmande föremål laminerades	
Fickan är skadad efter laminering	Skadade rullar eller lim på rullarna	För GBC-rengöringsark (SKU: EK50000) genom maskinen för att prova och rengöra rullarna

Avfall som utgörs av eller innehåller elektriska eller elektroniska produkter (WEEE)

Elektriska och elektroniska apparater innehåller material och ämnen som kan ha skadliga effekter på människors hälsa och miljön. Denna symbol som sitter på apparaten, tillbehören eller förpackningsmaterialet anger att denna produkt inte får sorteras som hushållsavfall utan måste lämnas in till separat avfallshantering! Inom EU och i andra europeiska länder som har separata uppsamlingssystem för avfall som utgörs av eller innehåller elektriska eller elektroniska produkter ska apparaten lämnas in på en motsvarande anläggning för återvinning. Genom att bortskaffa apparaten på korrekt sätt bidrar du till att undvika potentiella faror för miljön och människors hälsa som orsakas av felaktig avfallshantering. Materialåtervinningen bidrar till bevarandet av naturresurser.

FI Käyttöopas

Lue ja säilytä nämä tärkeät turvallisuusohjeet

- Käytä tätä laitetta ainoastaan sen aiottuun käyttötarkoitukseen.
- Vaara: laminointikoneen pinta voi kuumentua käytön aikana.
- Laitteen saa kytkeä vain sellaiseen virtalähteeseen, jonka jännite vastaa laitteen jännitemerkintää.
- Laite on kytkettävä sen lähellä olevaan pistorasiaan, johon on helppo päästä käsiksi.
- Älä kytke laitetta monen pistokkeen verkkolaitteeseen tai käytä siinä jatkojohtoa.
- Älä yritä huoltaa tai korjata laitetta itse.
- Jos laitteeseen tulee vika, irrota sen virtajohto pistorasiasta ja ota yhteys valtuutettuun Rexel/GBC-huoltoon, jos laitetta on korjattava.
- Älä käytä tätä laitetta, jos sen virtajohto tai pistotulppa on vaurioitunut.
- Näiden ohjeiden laiminlyönti voi johtaa vaurioon/loukkaantumiseen, ja laiminlyönti aiheuttaa takuun raukeamisen.

Tekniset tiedot	GBC Inspire+ A4 -laminaattori paperileikkurilla ja kulmanpyöristäjällä	
Laminointilaitteen tyyppi	Yksityis-/kotikäyttöön tarkoitettu	
Väri	Valkoinen	Musta
EU-liitäntäinen (SKU-koodi)	4410034	4410036
UK-liitäntäinen (SKU-koodi)	4410033	4410035
Arkkikoko	A4	
Syöttöaukon leveys	230 mm	
Taskun koko	Henkilökortista A4-kokoon	
Taskun paksuus (väh.)	75 mikronia*	
Taskun paksuus (enint.)	125 mikronia*	
Suurin syöttöpaksuus (tasku+paperi)	0,5 mm	
Telojen määrä	2 telaa	
Laminointinopeus	n. 250 mm/min., vakionopeuksinen	
A4-taskun laminointiin kuluva aika	n. 72 sekuntia	
Taskuja per 10 min.	n. 8 taskua	
Lämpenemisaika (noin)	4 minuuttia	
Laminointilaitteen asetukset	Cold / OFF / Hot (Kylmä laminointi / pois päältä / Kuuma laminointi)	
Automaattinen virrankatkaisu (energiansäästö)	Ei	
Ylikuumenemisanturi (turvallisuuslaite)	Kyllä	
Vapautusvipu	Manuaalinen ABS-vapautusvipu	
LED-merkkivalo	Punainen (virta päällä), vihreä (valmis)	
Kylmälaminointitoiminto	Kyllä	
Jännite / taajuus / ampeerit	220–240 V / 50–60 Hz / 1,83 A	
Teho	420 wattia	
Tuotteen mitat (L x S x K) – mm	350 x 130 x 60	
Tuotteen paino – kg	1,3 kg	
Tuotepakkauksen mitat (L x S x K) – mm	400 x 155 x 70	
Tuotepakkauksen paino – kg	1,47 kg	
Paperileikkuri	Enint. 5 arkkia (80 gsm)	
Tuotteen mitat (L x S x K) – mm	352 x 95 x 24	
Tuotteen paino – kg	0.126 kg	
Kulmanpyöristäjä	Leikkaa enintään 1 x 125 mikronin pussin	
Tuotteen mitat (L x S x K) – mm	55 x 62 x 22	
Tuotteen paino – kg	0.026 kg	

HUOM. Kaikki mitat ja painot ovat arvioita

*Taskujen koko ilmoitetaan yleensä mikroneina. Tasku on valmistettu kahdesta kerroksesta. Molemmat kerrokset ovat samanpaksuisia, joten kokonaispaksuus on annettu mikronkoko kertaa kaksi. Esimerkiksi 125 mikronin tasku on 250 mikronia paksu (2x125 mikronia). Tällainen tasku tulee kuitenkin laminoida 125 mikronin asetuksella, ei 250 mikronin asetuksella, millä tahansa laitteella.

Taskun kuvaus	Koneen asetus	Inspire+ A4	Inspire+ A3
75 mikronia (2 x 75 mikronia)	75 mikronia	✓	✓
100 mikronia (2 x 100 mikronia)	100 mikronia		
125 mikronia (2 x 125 mikronia)	125 mikronia		
175 mikronia (2 x 175 mikronia)	175 mikronia	✗	✗
250 mikronia (2 x 250 mikronia)	250 mikronia	✗	✗

Laminointilaitteen asentaminen ja kytkeminen päälle (1 – 4)

- Sijoita laminointilaite tukevalle ja tasaiselle alustalle (esim. pöydälle) pistorasian läheisyyteen.

Varmista, että laitteen takana on tarpeeksi tilaa, jotta laminoitu arkki pääsee vapaasti tulemaan laitteesta ulos.

- Kytke virtajohto pistorasiaan.
- Aseta lämpötilakytkin asentoon , kun laminoit 75–125 mikronisia taskuja, ja asentoon kylmälaminointia varten.

Asiakirjan asettaminen taskuun 5

- Aseta asiakirja laminointitaskuun. Kohdista se saumattuun reunaan niin paljon kuin mahdollista ja pidä sivumarginaalit molemmin puolin.

Mikäli tasku on liian iso, voit leikata ylimääräiset pois laminoinnin jälkeen.

Laminointi 6

- Kun POWER/READY LED -valo on vihreä, syötä tasku saumattu reuna edellä kunnes laite imaisee taskun.

Laminoitu arkki tulee automaattisesti ulos toiselta puolelta.

Anna laminoidun asiakirjan jäähtyä

- Ota laminoitu asiakirja pois ja anna sen jäähtyä tasaisella alustalla noin minuutti.
- Mikäli sinulla ei ole muita asiakirjoja laminoitavaksi, sammuta laite.

Juuttuneen taskun vapauttaminen 7

- Juuttumista saattaa tapahtua, mikäli käytät epäsopivaa materiaalia.

HUOMIO: Laitteen vaurioitumisen estämiseksi tasku tulee poistaa ennen laitteen sammuttamista.

- Siirrä vapautusvipu oikealle ja vedä tasku heti ulos.
- Puhdista telat aina taskun juuttumisen jälkeen, katso kohta ”Huolto ja hoito”.

Puhdistus 8

VAROITUS: IRROTA LAITTEEN VIRTAJOHTO ENNEN ULKOPINNAN PUHDISTUSTA. PYYHI LAITTEEN ULKOPINTA KOSTEALLA LIINALLA. ÄLÄ KÄYTÄ PUHDISTUSAINEITA TAI LIUOTTIMIA.

Puhdista rullat säännöllisesti syöttämällä puhdistus- tai paperiarkki laminointikoneen läpi. Puhdistusarkin tilauskoodi: EK50000.

Vianmääritys

Ongelma	Mahdollinen syy	Ratkaisu
Tasku ei sulkeudu kokonaan	Asiakirja saattaa olla liian paksu laminoitavaksi	Tarkista, ettei taskun tai laminoitavan asiakirjan paksuus ylitä enimmäissyöttöpaksuutta.
	Käytettävän taskun paksuus on väärä	Tarkista, että tasku soveltuu paksuudeltaan käytettäväksi tässä laitteessa ja valitulla asetuksella.
Tasku aaltoilee tai siinä on ilmakuplia	Käytettävän taskun paksuus on väärä	Tarkista, että tasku soveltuu paksuudeltaan käytettäväksi tässä laitteessa ja valitulla asetuksella.
Tasku jää koneen sisään	Tasku on jumissa	Käytä laitteen takana olevaa manuaalista vapautusvipua. Näin telat irtoavat toisistaan ja tasku voidaan vetää käsin ulos.
Tukos	Tasku laminoitiin avoin reuna edellä	
	Taskua ei keskitetty syöttövaiheessa	
	Tasku ei ollut suorassa syöttövaiheessa	
	Käytössä oli tyhjä tasku	
	Liian paksua asiakirjaa tai vierasesinettä yritettiin laminoida	
Tasku on vioittunut laminoinnin jälkeen	Telat ovat vioittuneet tai teloissa on liimaa	Syötä laitteeseen GBC-puhdistusliina (SKU-koodi: EK50000) ja puhdista telat.

Sähkö- ja elektroniikkalaiteromu



Sähkö- ja elektroniikkalaitteet sisältävät materiaaleja ja aineita, joilla voi olla haitallisia vaikutuksia ihmisten terveyteen ja ympäristöön. Tämä symboli laitteessa, lisävarusteissa tai pakkauksessa ilmaisee, että laitetta ei saa hävittää lajittelemattoman kotitalousjätteen mukana, vaan se täytyy kerätä erikseen! Hävitä laite sähköjä elektroniikkaromun kierrätykseen tarkoitetun keräilypisteen kautta EU-maissa ja muissa Euroopan maissa, joissa on erilliset keräilyjärjestelmät sähkö- ja elektroniikkaromulle. Hävittämällä laitteen oikein autat välttämään mahdollisia ympäristöja terveyshaittoja, joita käytöstä poistettujen laitteiden virheellinen hävittäminen voi muutoin aiheuttaa. Materiaalien kierrättäminen edesauttaa luonnonvarojen säilymistä.

ET Kasutusjuhend

Palun lugege neid olulisi ohutusjuhiseid ja hoidke need alles

- Kasutage seadet ainult otstarbekohaselt.
- Ärge puudutage seadme küttekeha, see võib olla kuum.
- Seadet tohib ühendada ainult toitepingega, mis vastab seadmel näidatud elektrivõimsusele.
- Seade tuleb ühendada seadme lähedal asuvasse hõlpsasti juurdepääsetavasse pistikupessa.
- Ärge ühendage multiadapteritega ega kasutage pikendusjuhtmega.
- Ärge üritage seadet ise hooldada ega parandada.
- Rikke korral tõmmake seade vooluvõrgust välja ning võtke vajaliku remondi osas ühendust volitatud GBC teenindusega.
- Ärge kasutage seadet, kui kaabel või pistik on kahjustatud.
- Nende juhiste eiramine võib põhjustada kahjustuse/vigastuse ning tühistab teie garantii.

Spetsifikatsioon	GBC Inspire+ A4 laminaator giljotiini ja nurgaümardajaga	
Laminaatori tüüp	Personaalne / kodus kasutamiseks mõeldud laminaator	
Värv	Valge	Must
EL-i pistik (laoühiku kood)	4410034	4410036
ÜK pistik (laoühiku kood)	4410033	4410035
Paberi formaat	A4	
Söötmise laius	230 mm	
Kile suuruste vahemik	ID-kaart kuni A4	
Kile paksus (min)	75 mikronit*	
Kile paksus (max)	125 mikronit*	
Max läbilaskvuse paksus (st kile ja paber)	0,5 mm	
Rullikute arv	2 rullikut	
Lamineerimiskiirus	u 250 mm/min; fikseeritud kiirus	
A4 kile lamineerimise aeg	umbes 72 sekundit	
Kilede arv 10 minuti kohta	umbes 8 kilet	
Soojenemise aeg (umbes)	4 minutit	
Laminaatori seaded	Külm/VÄLJAS/Kuum	
Automaatne väljalülitus (energiasääst)	Ei	
Ülekuumenemise andur (ohutus)	Jah	
Vabastushoob	Manuaalne ABS vabastushoob	
LED-märgutuli	Punane (toide), roheline (valmis)	
Külmlamineerimine	Jah	
Pinge/sagedus/voolutugevus	220–240 V / 50–60 Hz / 1,83 A	
Võimsus	420 W	
Toote mõõtmed (l × s × k) – mm	350 x 130 x 60	
Toote kaal – kg	1,3 kg	
Mõõtmed pakendatult (l × s × k) – mm	400 x 155 x 70	
Kaal pakendatult – kg	1,47 kg	
Giljotiin	Max 5 lehte (80 g/m^2)	
Toote mõõtmed (l × s × k) – mm	352 x 95 x 24	
Toote kaal – kg	0.126 kg	
Nurgaümardaja	Lõikab kuni 1 × 125 mikroni paksust kilet	
Toote mõõtmed (l × s × k) – mm	55 x 62 x 22	
Toote kaal – kg	0.026 kg	

N.B. Kõik mõõtmed ja kaalud on hinnangulised

*Kilesid kirjeldatakse tavaliselt ühe mikronsuurusega. Kiledel on kaks kihti, mõlemad sama paksusega, nii et kogupaksus on kaks korda suurem kui kirjeldatud suurus mikronites. Näiteks 125-mikronilise kile paksus on kokku 250 mikronit (2 × 125 mikronit). Siiski peab neid kõikidel masinatel lamineerima 125 mikroni seadistusega, mitte 250 mikroni seadistusega.

Kile kirjeldus	Masina seadistus	Inspire+ A4	Inspire+ A3
75 mikronit (2 x 75 mikronit)	75 mikronit	✓	✓
100 mikronit (2 x 100 mikronit)	100 mikronit		
125 mikronit (2 x 125 mikronit)	125 mikronit		
175 mikronit (2 x 175 mikronit)	175 mikronit	✗	✗
250 mikronit (2 x 250 mikronit)	250 mikronit	✗	✗

Laminaatori ülespanek ja sisselülitamine (❶ – ❹)

- Asetage laminaator kindlale ja tasasele pinnale (nt lauale) pistikupesa lähedusse.

Jälgige, et laminaatori taga oleks piisavalt vaba ruumi, et kiletatud materjal ei blokeeruks ja see oleks võimalik seadmest takistamatult kätte saada.

- Pange pistik pistikupessa.
- 75–125-mikroniliste kilede jaoks viige temperatuurilüliti asendisse ja külmade kilede jaoks asendisse .

Dokumendi asetamine kiletaskusse ❺

- Asetage dokument kiletaskusse. Seadke see võimalikult ülaääre lähedale ning veenduge, et vasakule ja paremale jääb ühepalju vaba ruumi.

Liiga suured kiletaskud võite pärast kiletamist parajaks lõigata.

Kiletamine ❻

- Kui põleb roheline toite/valmisoleku märgutuli, sisestage kiletasku, murdekoht ees, sisestamisavasse, kuni see sisse tõmmatakse.

Kiletatud dokument väljub laminaatori väljutamisavast automaatselt.

Kiletatud dokumendi jahutamine

- Võtke kiletatud dokument laminaatorist välja ja laske sellel umbes minut aega tasasel pinnal jahtuda.
- Kui te rohkem dokumente kiletada ei soovi, lülitage seade välja.

Kiletusummiku kõrvaldamine ❼

- Ebasobivate materjalide kiletamisel võivad need seadmesse kinni jääda.

ETTEVAATUST! Et vältida laminaatori kahjustusi, tuleb kiletaskud enne seadme väljalülitamist eemaldada.

- Lükake vabastushoob paremale ja tõmmake kiletasku viivitamata seadmest välja.
- Puhastage rullikud iga kord, kui kiletasku on kinni jäänud, nagu on kirjeldatud peatükis „Hooldus ja puhastamine”.

Puhastamine ❽

HOIATUS. ENNE VÄLISKÜLJE PUHASTAMIST ÜHENDAGE TOODE VOOLUVÕRGUST LAHTI. PÜHKIGE VÄLISKÜLGE AINULT NIISKE LAPIGA NING ÄRGE KASUTAGE PUHASTUSVAHENDEID VÕI LAHUSTEID.

Rullikute puhastamiseks söötke laminaatorist regulaarselt läbi puhastuskaart või paberileht. Puhastuslehe tellimiskood: EK50000.

Tõrkeotsing

Probleem	Võimalik põhjus	Lahendus
Kile ei sulge dokumenti täielikult	Dokument võib olla lamineerimiseks liiga paks	Kontrollige, et kile ja lamineeritava dokumendi paksus ei ületaks maksimaalset läbilaskvuse paksust
	Kasutatakse vale paksusega kilet	Kontrollige, et kile paksus sobiks masina ja kasutatava seadistusega
Kiles on lained või mullid	Kasutatakse vale paksusega kilet	Kontrollige, et kile paksus sobiks masina ja kasutatava seadistusega
Kile kaob masinasse ära	Kile on kinni kiilunud	Kasutage masina tagaosas asuvat manuaalset tagastushooba. See eraldab rullikud ja laseb kile käsitsi välja tõmmata
Kinnikiilumine	Kile suleti kõigepealt lahtisest otsast	
	Kile ei olnud söötmisel keskel	
	Kile ei olnud söötmisel sirge	
	Kasutati tühja kilet	
	Lamineeriti paksu dokumenti või võõrkeha	
Kile on pärast lamineerimist kahjustatud	Kahjustatud rullikud või liim rullikute peal	Rullikute testimiseks ja puhastamiseks laske GBC puhastuslehed (laoühiku nr: EK50000) masinast läbi

Elektri- ja elektroonikaseadmete jäätmed (WEEE)



Elektri- ja elektroonikaseadmed sisaldavad materjale ja aineid, mis võivad kahjustada inimeste tervist ja keskkonda. See seadmel, lisatarvikutel või pakendil olev sümbol näitab, et seadet ei tohi visata sorteerimata olmeprügi hulka, vaid seda tuleb käidelda eraldi! Euroopa Liidus ja teistes Euroopa riikides, kus on kasutusel elektri- ja elektroonikaseadmete jäätmete eraldi kogumise süsteem, tuleb seade toimetada elektri- ja elektroonikaseadmete ringlussevõtuga tegelevasse kogumispunkti. Kui kõrvaldate seadme nõuetekohaselt, aitate vältida võimalikke ohte inimeste tervisele ja keskkonnale, mis võivad tuleneda kasutatud seadme ebaõigest käitlemisest. Materjalide ringlussevõtmine aitab säästa loodusvarasid.

LV Lietotāja rokasgrāmata

Izlasiet un saglabājiet šīs svarīgās drošības norādes

- Ierīci atļauts izmantot tikai paredzētajiem mērķiem.
- Nepieskarieties ierīces karsēšanas plātnei, jo tā var būt karsta.
- Ierīci atļauts pievienot tikai tāda sprieguma elektroenerģijas padevei, kas atbilst uz ierīces norādītajām vērtībām.
- Izvēlieties kontaktligzdu, kas atrodas netālu no ierīces un kam viegli piekļūt.
- Neizmantojiet vairākus adapterus vai pagarinātāju.
- Nemēģiniet pašrocīgi veikt ierīces tehnisko apkopi vai remontu.
- Ja darbībā rodas kļūdas, atvienojiet ierīci no elektrotīkla un sazinieties ar pilnvaroto GBC servisa pārstāvi, lai vienotos par remontu.
- Neizmantojiet ierīci, ja vads vai kontaktdakša ir bojāti.
- Ja šīs instrukcijas netiek ievērotas, ir iespējami bojājumi vai traumas un tiek zaudēta ierīces garantija.

Specifikācija	GBC Inspire+ A4 laminators ar apgriezēju un stūru noapaļotāju	
Laminētāja veids	Personīgais/mājas laminētājs	
Krāsa	Balta	Melna
ES spraudnis (SKU kods)	4410034	4410036
Lielbritānijas spraudnis (SKU kods)	4410033	4410035
Papīra formāts	A4	
Ievades platums	230 mm	
Kabatas izmēru diapazons	No ID kartes līdz A4	
Kabatas biezums (min.)	75 mikroni*	
Kabatas biezums (maks.)	125 mikroni*	
Maks. izvadāmais biezums (kabata kopā ar dokumentu)	0,5 mm	
Rullīšu skaits	2 rullīši	
Laminēšanas ātrums	Apm. 250 mm/min; fiksēts ātrums	
A4 kabatas ielaminēšanas ātrums	Apm. 72 sekundes	
Kabatas 10 minūtēs	Apm. 8 kabatas	
Uzsilšanas laiks (apm.)	4 min	
Laminēšanas iestatījumi	Auksts/izsl./ Karsts	
Automātiskā izslēgšanās (enerģijas taupīšana)	Nē	
Pārkaršanas sensors (drošība)	Jā	
Atbrīvošanas svira	Manuālā ABS atbrīvošanas svira	
LED indikators	Sarkans (barošana), zaļš (gatavs)	
Aukstā laminēšana	Jā	
Spriegums/frekvence/apmēri	220–240 V / 50–60 Hz / 1,83 A	
Jauda	420 vati	
Ierīces izmēri (plat. x dziļ. x augst.), mm	350 x 130 x 60	
Ierīces svars, kg	1,3 kg	
Iepakotas ierīces izmēri (plat. x dziļ. x augst.), mm	400 x 155 x 70	
Iepakotas ierīces svars, kg	1,47 kg	
Apgriezējs	Maks. 5 loksnes (80 gsm)	
Ierīces izmēri (plat. x dziļ. x augst.), mm	352 x 95 x 24	
Ierīces svars, kg	0.126 kg	
Stūru noapaļotājs	Griež līdz 1 x 125 mikronu kabatas	
Ierīces izmēri (plat. x dziļ. x augst.), mm	55 x 62 x 22	
Ierīces svars, kg	0.026 kg	

Svarīgi. Visi izmēri un svars norādīti aptuveni

* Kabatām mikronu izmērs parasti tiek norādīts tikai vienai pusei. Kabatu veido divas kārtas, un abas kārtas ir vienāda biezuma, tāpēc kopējais biezums mikronos būs divreiz lielāks par norādīto. Piemēram, 125 mikronu kabatas kopējais biezums ir 250 mikroni (2 x 125 mikroni). Taču laminēšanai ir jāizmanto 125 mikronu iestatījums, nevis 250 mikronu iestatījums.

Kabatas apraksts	Ierīces iestatījums	Inspire+ A4	Inspire+ A3
75 mikroni (2 x 75 mikroni)	75 mikroni	✓	✓
100 mikroni (2 x 100 mikroni)	100 mikroni		
125 mikroni (2 x 125 mikroni)	125 mikroni		
175 mikroni (2 x 175 mikroni)	175 mikroni	✗	✗
250 mikroni (2 x 250 mikroni)	250 mikroni	✗	✗

Laminētāja uzstādīšana un ieslēgšana (❶ – ❹)

- Uzstādiet laminētāju uz stabilas, līdzenas virsmas (piemēram, galda) blakus rozetei.

Nodrošiniet, ka aiz laminētāja ir pietiekami daudz vietas, lai novērstu laminētā dokumenta iestrēgšanu un lai dokumentu būtu viegli izņemt.

- Pieslēdziet tīkla kontaktdakšu rozetei.
- Ja kabatas biezums ir 75–125 mikroni, pavirziet temperatūras slēdzi pozīcijā . Ja kabata paredzēta aukstajai laminēšanai, pavirziet slēdzi pozīcijā .

Dokumenta ievietošana laminēšanas kabatā ❺

- Ievietojiet dokumentu laminēšanas kabatā. Novietojiet to pēc iespējas tuvāk kabatas saliektajai malai un pārliecinieties, ka attālumi kreisajā un labajā pusē ir vienādi.

Pārāk lielas laminēšanas kabatas var atbilstoši samazināt pēc laminēšanas.

Laminēšana ❻

- Kad gatavības indikators deg zaļā krāsā, ievadiet laminēšanas kabatu ar saliekto malu uz priekšu, līdz kabata tiek ievilkta.

Laminētais dokuments automātiski tiek novirzīts uz izejas pusi.

Ļaut laminētajam dokumentam atdzist

- Izņemiet laminēto dokumentu un ļaujiet tam atdzist uz līdzenas virsmas apmēram vienu minūti.
- Kad visi dokumenti ir ielaminēti, izslēdziet laminētāju.

Laminēšanas aizsprostojumu novēršana ❼

- Nepiemērotu materiālu laminēšana var radīt aizsprostojumu.

UZMANĪBU: Lai novērstu iekārtas bojājumus, laminēšanas kabatas jāizņem no laminētāja pirms tā izslēgšanas.

- Nospiediet atbrīvošanas sviru un nekavējoties izņemiet laminēšanas kabatu
- Pēc katra laminēšanas aizsprostojuma iztīriet veltņus, kā aprakstīts sadaļā „Tehniskā apkope un uzturēšana“.

Tīrīšana ❽

BRĪDINĀJUMS! PIRMS IERĪCES KORPUSA TĪRĪŠANAS ATVIENOJIET TO NO ELEKTROTĪKLA. NOSLAUKIET IERĪCES KORPUSU AR MITRU DRĀNU UN NEIZMANTOJIET MAZGĀŠANAS LĪDZEKĻUS VAI ŠĶIDINĀTĀJUS.

Regulāri izvadiet tīrīšanas kartīti vai papīra loksni caur laminētāju, lai notīrītu rullīšus. Tīrīšanas loksnes pasūtījuma kods: EK50000.

Problēmu novēršana

Problēma	Iespējamais cēlonis	Risinājums
Kabata pilnībā nenosedz ievietoto dokumentu	Iespējams, dokuments ir pārāk biezs	Pārliecinieties, ka kabatas biezums kopā ar dokumenta biezumu nepārsniedz maksimālo izvades biezumu
	Izvēlēta nepareiza biezuma kabata	Pārliecinieties, ka kabatas biezums atbilst ierīces specifikācijām un izvēlētajiem iestatījumiem
Kabatā rodas viļņi vai burbuļi	Izvēlēta nepareiza biezuma kabata	Pārliecinieties, ka kabatas biezums atbilst ierīces specifikācijām un izvēlētajiem iestatījumiem
Kabata netiek izvadīta no ierīces	Kabata ir iestrēgusi	Izmantojiet manuālo atpakaļpadeves sviru ierīces aizmugurē. Tādējādi rullīši tiks atdalīti, un kabatu varēs izvilkt ar roku
Iestrēgšana	Vispirms noslēgts kabatas atvērtais gals	
	Kabata nav ievadīta centrēti	
	Kabata nav ievadīta taisni	
	Izmantota tukša kabata	
	Tiek laminēts biezs dokuments vai svešķermenis	
Kabata pēc laminēšanas ir bojāta	Rullīši ir bojāti, vai uz tiem ir saistviela	Izvadiet caur ierīci GBC tīrīšanas loksnes (SKU: EK50000), lai pārbaudītu un notīrītu rullīšus

Elektrisko un elektronisko iekārtu atkritumi (EEIA)



Elektriskās un elektroniskās ierīces satur materiālus un vielas, kurām var būt kaitīga ietekme uz cilvēku veselību un vidi. Ja uz ierīces, tās piederumiem vai iepakojuma redzams šāds simbols, tas nozīmē, ka ierīci nedrīkst izmest kopā ar nešķirotiem sadzīves atkritumiem, bet tā ir jānodod atsevišķi! Atbrīvojieties no ierīces vietās, kurās pārstrādei tiek pieņemti elektriskā un elektroniskā aprīkojuma atkritumi ES un citu Eiropas valstu teritorijā, kurās ieviestas atsevišķas sistēmas elektriskā un elektroniskā aprīkojuma atkritumu savākšanai. Atbrīvojoties no ierīces pienācīgi, jūs palīdzat novērst iespējamo apdraudējumu videi un sabiedrības veselībai, ko varētu radīt aprīkojuma atkritumu nepienācīga apstrāde. Materiālu pārstrāde palīdz saglabāt dabas resursus.

LT

Naudotojo vadovas

Perskaitykite ir išsaugokite šias svarbias saugos instrukcijas.

- Prietaisą naudokite tik pagal paskirtį.
- Nelieskite prietaiso kaitinimo plokštelės, nes ji gali būti karšta.
- Prietaisą galima jungti tik prie ant jo nurodytą elektros kategoriją atitinkančios maitinimo įtampos.
- Prietaisą reikia jungti prie lizdo, kuris būtų šalia įrangos ir kurį būtų galima lengvai pasiekti.
- Nejunkite kelių adapterių ar nenaudokite su ilginamuoju laidu.
- Nemėginkite patys atlikti šio prietaiso priežiūros darbų arba jį taisyti.
- Kilus gedimui, atjunkite prietaisą ir kreipkitės į įgaliotąjį GBC techninės priežiūros atstovą, kad atliktų reikalingus remonto darbus.
- Jei laidas arba kištukas pažeistas, šio prietaiso nenaudokite.
- Nesilaikant šių instrukcijų galima sukelti žalą / sužalojimą ir garantija gali nustoti galioti.

Specifikacija	„GBC Inspire+ A4 Laminator“ su apipjovimo įtaisu ir kampų apvalinimo aparatu	
Laminatoriaus tipas	Asmeninio naudojimo / namų laminatorius	
Spalva	Balta	Juoda
ES kištukas (SKU kodas)	4410034	4410036
JK kištukas (SKU kodas)	4410033	4410035
Popieriaus formatas	A4	
Įvesties plotis	230 mm	
Vokelio dydžio intervalas	Nuo ID kortelės iki A4	
Vokelio storis (maž.)	75 mikronai*	
Vokelio storis (didž.)	125 mikronai*	
Didž. pralaidumo plotis (t. y. vokelio ir popieriaus)	0,5 mm	
Velenėlių skaičius	2 velenėliai	
Laminatoriaus greitis	maždaug 250 mm/min.; fiksuotas greitis	
A4 vokelio laminavimo trukmė	maždaug 72 sekundės	
Vokelių per 10 minučių	maždaug 8 vokeliai	
Įšilimo laikas (apytikris)	4 minutės	
Laminatoriaus nustatymai	Šaltas / IŠJUNGTAS / Karšta	
Automatinis išsijungimas (energijos taupymas)	Ne	
Perkaitimo jutiklis (saugos)	Taip	
Atleidimo svirtis	Rankinio ABS atleidimo svirtis	
Šviesdiodis indikatorius	Raudonas (maitinimas), žalias (paruoštas)	
Šaltasis laminavimas	Taip	
Įtampa / dažnis / amperai	220–240 V / 50–60 Hz / 1,83 A	
Galia vatais	420 vatų	
Produkto matmenys (P x G x A) – mm	350 x 130 x 60	
Produkto svoris – kg	1,3 kg	
Supakuoto produkto matmenys (P x G x A) – mm	400 x 155 x 70	
Supakuoto produkto svoris – kg	1,47 kg	
Apipjovimo įtaisas	Maks. 5 lapai (80 g/m^2)	
Produkto matmenys (P x G x A) – mm	352 x 95 x 24	
Produkto svoris – kg	0.126 kg	
Kampų apvalinimo aparatas	Nupjauna iki 1 x 125 mikronų maišelį	
Produkto matmenys (P x G x A) – mm	55 x 62 x 22	
Produkto svoris – kg	0.026 kg	

PASTABA. Visi matmenys ir svoriai yra apytikriai.

* Vokeliai įprastai apibūdinami kaip vieno mikrono dydžio. Sudaryti iš dviejų sluoksnių, kiekvienas sluoksnis yra vienodo storio, todėl bendras storis yra dukart didesnis už apibūdintą dydį mikronais. Pavyzdžiui, 125 mikronų vokelio bendras storis yra 250 mikronų (2 x 125 mikronai). Tačiau juos reikia laminuoti bet kuriame prietaise parinkus 125 mikronų, o ne 250 mikronų nustatymą.

Vokelio aprašas	Prietaiso nustatymas	Inspire+ A4	Inspire+ A3
75 mikronai (2 x 75 mikronai)	75 mikronai	✓	✓
100 mikronų (2 x 100 mikronų)	100 mikronų		
125 mikronai (2 x 125 mikronai)	125 mikronai		
175 mikronai (2 x 175 mikronai)	175 mikronai	✗	✗
250 mikronų (2 x 250 mikronų)	250 mikronų	✗	✗

Laminatoriaus paruošimas ir įjungimas (1 – 4)

- Padėkite laminatorių ant stabilaus paviršiaus (pvz., stalo) netoli elektros lizdo 1.

Užtikrinkite, kad už prietaiso yra pakankamai vietos, kad laminuojamas objektas nebūtų užblokuotas ir jį būtų galima lengvai išimti.

- Įjunkite maitinimo laidą į elektros lizdą.
- Temperatūros jungiklį nustatykite į padėtį, kai naudojami 75–125 mikronų vokeliai, ir į šaltojo laminavimo vokeliams.

Dokumento įdėjimas į vokelį 5

- Įdėkite dokumentą į laminavimo vokelį. Kuo tiksliau sulygiuokite dokumentą su uždaruoju vokelio kraštu. Atstumai iki kairiojo ir dešiniojo vokelio krašto turėtų būti vienodi.

Per didelius vokelius po laminavimo galima apkarpyti iki reikiamo dydžio.

Laminavimas 6

- Kai mygtukas „ĮJUNGTAS / PASIRUOŠĘS“ pradeda šviesti žaliai, kiškite vokelį uždaruoju kraštu į priekį, kol prietaisas įtrauks vokelį.

Įlaminuotasis dokumentas automatiškai išlenda kitoje pusėje.

Įlaminuotojo dokumento atvėsimas

- Išimkite įlaminuotąjį dokumentą ir vienai minutei palikite atvėsti ant plokščio paviršiaus.
- Jei baigėte laminuoti visus dokumentus, išjunkite laminatorių.

Užstrigusio vokelio išėmimas 7

- Vokelis gali užstrigti, jei laminavimui naudojamos netinkamos priemonės.

ĮSPĖJIMAS: kad nebūtų padaryta žalos laminatoriui, vokelį reikia išimti prieš išjungiant prietaisą.

- Pastumkite atleidimo svirtį į dešinę ir nedelsdami ištraukite vokelį.
- Jei prietaisas buvo užstrigęs, po užstrigimo nuvalykite velenėlius pagal nurodymus skyriuje „Priežiūra“.

Valymo 8

ĮSPĖJIMAS. PRIEŠ VALYDAMI IŠORĘ, ATJUNKITE ŠĮ PRODUKTĄ. IŠORĘ NUŠLUOSTYKITE TIK DRĖGNA ŠLUOSTE, NENAUDOKITE VALIKLIŲ AR TIRPIKLIŲ.

Reguliariai įdėkite valymo kortelę ar popieriaus lapą į laminatorių velenėliams išvalyti. Valymo lapo užsakymo kodas: EK50000.

Trikčių šalinimas

Problema	Galima priežastis	Sprendimas
Vokelis ne visiškai užsandarina dokumentą.	Gali būti, kad dokumentas per storas laminuoti.	Patikrinkite, ar vokelio ir laminuotino dokumento storiai neviršija didžiausio pralaidumo pločio.
	Naudojamas netinkamo storio vokelis.	Patikrinkite, ar vokelio storis yra tinkamas naudojamo prietaiso ir nustatymo atžvilgiu.
Vokelis yra banguotas ar jame yra burbuliukų.	Naudojamas netinkamo storio vokelis.	Patikrinkite, ar vokelio storis yra tinkamas naudojamo prietaiso ir nustatymo atžvilgiu.
Vokelis pasimetė prietaise.	Vokelis užstrigo.	Naudokite prietaiso gale esančią rankinę atbulinės eigos svirtį. Tokiu būdu atskirsite du velenėlius ir galėsite ranka ištraukti vokelį.
Įvyko strigtis.	Vokelis buvo užsandarintas pirmiausia atidarymo gale.	
	Vokelis nebuvo centruojamas įdėjimo angoje.	
	Vokelis nebuvo įdėtas tiesiai įdėjimo angoje.	
	Buvo naudojamas tuščias vokelis.	
	Buvo laminuojamas storas dokumentas ar pašalinis daiktas.	
Po laminavimo vokelis sugadintas.	Sugadinti velenėliai arba ant velenėlių yra klijų.	Įdėkite GBC valymo lapus (SKU: EK50000) į prietaisą, kad velenėliai būtų patikrinti ir išvalyti.

Elektros ir elektroninės įrangos (EEĮ) atliekos

Elektros ir elektroniniuose prietaisuose yra medžiagų ir medžiagų, kurios gali pakenkti žmonių sveikatai ir aplinkai. Šis simbolis ant prietaiso, jo priedų ar įpakavimo reiškia, kad prietaiso negalima laikyti nerūšiuojamomis buitinėmis atliekomis, jį būtina perdirbti atskirai! Atiduokite šį prietaisą elektros ir elektroninės įrangos perdirbimo surinkimo taške ES ar kitose Europos šalyse, turinčiose atskiras elektros ir elektroninės įrangos atliekų surinkimo sistemas. Tinkamai išmesdami šį prietaisą padedate išvengti žalos aplinkai ir visuomenės sveikatai, kurią galėtų sukelti netinkamas elgesys su prietaiso atliekomis. Medžiagų perdirbimas prisideda prie gamtos išteklių tausojimo.

PL

Instrukcja obsługi

Ważne wskazówki dotyczące bezpieczeństwa – prosimy o ich przeczytanie i zachowanie

- Urządzenia należy używać wyłącznie zgodnie z przeznaczeniem.
- Zachować ostrożność, powierzchnia laminatora może się nagrzewać w trakcie użytkowania.
- Urządzenie należy podłączyć do źródła zasilania o napięciu zgodnym z napięciem podanym na tabliczce znamionowej urządzenia.
- Urządzenie należy podłączyć do gniazdka elektrycznego, które jest łatwo dostępne i znajduje się blisko urządzenia.
- Nie podłączać do rozgałęziaczy i nie stosować przedłużaczy.
- Nie należy podejmować prób przeglądu technicznego ani napraw urządzenia we własnym zakresie.
- W przypadku wystąpienia usterki należy wyłączyć urządzenie z sieci i skontaktować się z autoryzowanym przedstawicielem serwisu Rexel/GBC w celu zlecenia wykonania koniecznych napraw.
- Nie używać urządzenia, jeśli uszkodzony jest przewód zasilający lub wtyczka.
- Niestosowanie się do niniejszych instrukcji grozi uszkodzeniem/zranieniem i powoduje unieważnienie gwarancji.

Specyfikacja	Laminator A4 GBC Inspire+ z krawędziarką i zaokrąglaczem narożników	
Typ laminatora	Laminator osobisty / domowy	
Kolor	Biały	Czarny
Wtyk UE (kod SKU)	4410034	4410036
Wtyk UK (kod SKU)	4410033	4410035
Format papieru	A4	
Szerokość otworu wej.	230 mm	
Zakres rozmiarów folii laminacyjnej	od identyfikatora do A4	
Grubość folii laminacyjnej (min.)	75 mikronów*	
Grubość folii laminacyjnej (maks.)	125 mikronów*	
Maks. grubość laminacji (tj. folia laminacyjna i papier)	0,5 mm	
Liczba rolek	2 rolki	
Prędkość laminowania	ok. 250 mm/min.; prędkość stała	
Czas laminowania dokumentu A4	ok. 72 sekundy	
Liczba dokumentów laminowanych w ciągu 10 minut	ok. 8 dokumentów	
Czas rozgrzewania (ok.)	4 minuty	
Ustawienia laminatora	Zimny / Wył. / Gorący	
Automatyczne wyłączanie (oszczędność energii)	Nie	
Czujnik przegrzania (bezpieczeństwo)	Tak	
Dźwignia zwalniająca	Ręczna dźwignia zwalniająca ABS	
Wskaźnik LED	Czerwony (zasilanie), zielony (gotowość)	
Laminowanie na zimno	Tak	
Napięcie / Częstotliwość / Natężenie	220–240 V / 50–60 Hz / 1,83 A	
Moc	420 W	
Wymiary produktu (sz x g x w) – mm	350 x 130 x 60	
Masa produktu – kg	1,3 kg	
Wymiary opakowania (sz x g x w) – mm	400 x 155 x 70	
Masa z opakowaniem – kg	1,47 kg	
Krawędziarka	maks. 5 arkuszy (80 g/m^2)	
Wymiary produktu (sz x g x w) – mm	352 x 95 x 24	
Masa produktu – kg	0.126 kg	
Zaokrąglacz narożników	Przycina 1 folię o grubości 125 mikronów	
Wymiary produktu (sz x g x w) – mm	55 x 62 x 22	
Masa produktu – kg	0.026 kg	

UWAGA Wszystkie wymiary i masy są przybliżone

*Folie laminacyjne są zazwyczaj opisane jako mające jeden rozmiar w mikronach. Wykonane z dwóch warstw, każda warstwa jest tej samej grubości, więc łączna grubość jest dwa razy większa niż rozmiar podany w mikronach. Na przykład folia laminacyjna o grubości 125 mikronów ma w sumie 250 mikronów (2 x 125 mikronów). Należy je jednak laminować na ustawieniu 125 mikronów w każdym urządzeniu, a nie na ustawieniu 250 mikronów.

Opis folii laminacyjnej	Ustawienia urządzenia	Inspire+ A4	Inspire+ A3
75 mikronów (2 x 75 mikronów)	75 mikronów	✓	✓
100 mikronów (2 x 100 mikronów)	100 mikronów		
125 mikronów (2 x 125 mikronów)	125 mikronów		
175 mikronów (2 x 175 mikronów)	175 mikronów	×	×
250 mikronów (2 x 250 mikronów)	250 mikronów	×	×

Konfigurowanie i włączanie laminatora (❶ – ❹)

- Ustaw laminator na stabilnej powierzchni (np. stół) w pobliżu gniazda zasilania.

Dopilnuj, aby za urządzeniem było wystarczająco dużo miejsca, aby laminowany element nie został zablokowany i można go było łatwo wyjąć.

- Podłącz przewód zasilający do gniazda sieciowego.
- Ustaw przełącznik temperatury w pozycji dla folii 75-125 mikronów i dla folii do laminowania na zimno.

Wkładanie dokumentu do folii ❺

- Umieść dokument w folii laminacyjnej. Wyrównaj zgrzewaną krawędź jak najdokładniej i zachowaj równe marginesy po lewej i prawej stronie.

Jeśli folia jest za duża, można ją przyciąć po zakończeniu laminowania.

Laminowanie ❻

- Gdy wskaźnik diodowy POWER/READY (zasilanie/gotowa) zapali się na zielono, włóż folię uszczelnioną krawędzią do przodu i przytrzymaj do czasu, aż zostanie wciągnięta.

Zalaminowany dokument automatycznie wyjdzie z drugiej strony.

Odczekanie na ostygnięcie zalaminowanego dokumentu

- Wyjmij zalaminowany dokument i pozostaw go na płaskiej powierzchni na minutę w celu ostygnięcia.
- Jeśli masz więcej dokumentów do zalaminowania, wyłącz laminator.

Usuwanie zakleszczonej folii ❼

- W przypadku laminowania nieodpowiednich materiałów, folia może ulec zakleszczeniu.

PRZESTROGA: Aby zapobiec uszkodzeniu laminatora, folię należy usunąć przed wyłączeniem urządzenia.

- Przesuń dźwignię zwalniającą w prawo i natychmiast wyciągnij folię.
- Wyczyść rolki po każdorazowym zakleszczeniu folii, zgodnie z opisem w rozdziale „Konserwacja i pielęgnacja”.

Czyszczenie urządzenia ❽

UWAGA: PRZED CZYSZCZENIEM ELEMENTÓW ZEWNĘTRZNYCH WYŁĄCZYĆ URZĄDZENIE Z SIECI. CZYŚCIĆ TYLKO ELEMENTY ZEWNĘTRZNE, PRZECIERAJĄC JE WILGOTNĄ ŚCIERECZKĄ. NIE UŻYWAĆ DETERGENTÓW ANI ROZPUSZCZALNIKÓW.

Należy regularnie umieszczać kartę czyszczącą lub kartkę papieru w urządzeniu, aby wyczyścić rolki. Numer katalogowy karty czyszczącej: EK50000.

Rozwiązywanie problemów

Problem	Możliwa przyczyna	Rozwiązanie
Folia laminacyjna nie uszczelnia idealnie dokumentu	Dokument może być zbyt gruby do laminowania	Sprawdzić, czy grubość folii i laminowanego dokumentu nie przekracza maksymalnej grubości laminacji
	Ustawiono nieprawidłową grubość folii laminacyjnej	Sprawdź, czy grubość folii laminacyjnej jest odpowiednia dla urządzenia i zastosowanych ustawień
Folia laminacyjna ma zmarszczenia i pęcherzyki powietrza	Ustawiono nieprawidłową grubość folii laminacyjnej	Sprawdź, czy grubość folii laminacyjnej jest odpowiednia dla urządzenia i zastosowanych ustawień
Folia laminacyjna utknęła w urządzeniu	Folia laminacyjna zablokowała się	Użyj dźwigni ręcznego cofania znajdującej się z tyłu urządzenia. Spowoduje to rozsunięcie rolek i umożliwi ręczne wyciągnięcie folii.
Zacięcie	Folia laminacyjna została zgrzana najpierw „otwartym końcem”	
	Folia laminacyjna nie została wprowadzona centralnie	
	Folia laminacyjna została wprowadzona nierówno	
	Użyto pustej folii laminacyjnej	
	Zalaminowano gruby dokument lub ciało obce	
Folia jest uszkodzona po laminowaniu	Uszkodzone rolki lub klej na rolkach	Zastosuj arkusze czyszczące GBC (SKU: EK50000) w laminatorze, aby sprawdzić i wyczyścić rolki

Zużyty sprzęt elektryczny i elektroniczny (WEEE)

Urządzenia elektryczne i elektroniczne zawierają materiały i substancje, które mogą mieć szkodliwy wpływ na ludzkie zdrowie i środowisko. Ten symbol umieszczony na urządzeniu, akcesoriach lub opakowaniu wskazuje, że tego urządzenia nie wolno wyrzucić do pojemnika na niesortowane odpady komunalne, lecz należy go zutylizować oddzielnie! Urządzenie należy zutylizować, przekazując do punktu zbiórki zużytego sprzętu elektrycznego i elektronicznego na terenie UE i w innych krajach europejskich, w których działają odrębne systemy zbiórki zużytych urządzeń elektrycznych i elektronicznych. Utylizacja urządzenia w prawidłowy sposób pomoże uniknąć ewentualnych zagrożeń dla środowiska naturalnego i zdrowia publicznego, które w przeciwnym wypadku mogłyby nastąpić na skutek nieprawidłowego przetwarzania zużytego sprzętu. Przetwarzanie materiałów przyczynia się do ochrony zasobów naturalnych.

CS

Návod k použití

Tyto důležité bezpečnostní pokyny si přečtěte a uschovejte

- Přístroj používejte pouze k tomu účelu, k němuž je určen.
- Je třeba opatrnosti, protože povrch laminátoru se během používání může zahřát.
- Přístroj musí být připojen ke zdroji napětí, jenž odpovídá údaji uvedenému na přístroji.
- Přístroj by měl být zapojen do elektrické zásuvky, která se nachází v jeho blízkosti a je snadno přístupná.
- Nezapojujte ho do vícenásobné zásuvky ani nepoužívejte s prodlužovacím kabelem.
- Nepokoušejte se sami o údržbu nebo opravu přístroje.
- V případě defektu přístroj odpojte ze sítě a s případnou opravou se obraťte na autorizovaného servisního zástupce značky Rexel/GBC.
- Přístroj nepoužívejte, pokud je napájecí kabel nebo zástrčka poškozena.
- Nerespektování těchto pokynů může vést k poškození přístroje nebo úrazu a bude mít za následek zneplatnění záruky.

Technický údaj	Laminátor GBC Inspire+ A4 s ořezávačkou a zaoblovačkou rohů	
Typ laminátoru	osobní/domácí laminátor	
Barva	bílá	černá
Zástrčka EU (kód SKU)	4410034	4410036
Zástrčka VB (kód SKU)	4410033	4410035
Formát papíru	A4	
Šířka vstupu	230 mm	
Rozměry laminovací fólie	od průkazu po A4	
Tloušťka fólie (min)	75 µm*	
Tloušťka fólie (max)	125 µm*	
Max. průchozí tloušťka (papíru a fólie)	0,5 mm	
Počet válečků	2 válečky	
Rychlost laminace	cca. 250 mm/min; pevně daná rychlost	
Rychlost laminace formátu A4	cca. 72 sekund	
Počet fólií za 10 minut	cca 8 fólií	
Rychlost zahřívání (přibližná)	4 minuty	
Nastavení laminátoru	Studená / Vypnuto / Pálivý	
Automatické vypnutí (úspora energie)	ne	
Snímač přehřátí (bezpečnost)	ano	
Uvolňovací páčka	ruční uvolňovací páčka z materiálu ABS	
LED indikátor	červená (napájení), zelená (připraveno)	
Studená laminace	ano	
Napětí / frekvence / proud	220–240 V / 50–60 Hz / 1,83 A	
Příkon	420 W	
Rozměry produktu v mm (Š x H x V)	350 x 130 x 60	
Hmotnost produktu v kg	1,3 kg	
Rozměry balení v mm (Š x H x V)	400 x 155 x 70	
Hmotnost včetně balení v kg	1,47 kg	
Ořezávačka	Max. 5 listů (80 g/m^2)	
Rozměry produktu v mm (Š x H x V)	352 x 95 x 24	
Hmotnost produktu v kg	0.126 kg	
Zaoblovačka rohů	Prořízne fólii do rozměru 1 × 125 mikronu	
Rozměry produktu v mm (Š x H x V)	55 x 62 x 22	
Hmotnost produktu v kg	0.026 kg	

Poznámka: Všechny rozměry a hmotnosti jsou přibližné.

*Fóliové kapsy jsou obvykle popisovány jednou tloušťkou v mikronech. Protože jsou tvořeny dvěma vrstvami a každá vrstva má stejnou tloušťku, celková tloušťka je dvojnásobkem uvedené tloušťky. Například 125mikronová kapsa bude mít celkovou tloušťku 250 mikronů (2x 125 mikronů). Přesto je třeba je laminovat na 125mikronovém nastavení jakéhokoli přístroje, nikoli na 250mikronovém.

Popis fólie	Nastavení přístroje	Inspire+ A4	Inspire+ A3
75 µm (2 x 75 µm)	75 µm	✓	✓
100 µm (2 x 100 µm)	100 µm		
125 µm (2 x 125 µm)	125 µm		
175 µm (2 x 175 µm)	175 µm	✗	✗
250 µm (2 x 250 µm)	250 µm	✗	✗

Sestavení a zapnutí laminátoru (1 – 4)

- Postavte laminátor na stabilní povrch (např. stůl) do blízkosti síťové zásuvky.

Zajistěte, že je za zařízením dostatek místa, aby nedošlo k zablokování laminovaného předmětu a bylo možné jej snadno vyjmout.

- Zapojte napájecí kabel do elektrické zásuvky.
- Přepněte přepínač teploty do polohy v případě 75–125 mikronových fólií a do polohy v případě fólií k laminování za studena.

Vkládání dokumentů do laminovací fólie 5

- Vložte dokument do laminovací fólie. Zarovnejte jej co nejlépe s horní stranou a zachovejte stejné přesahy po obou stranách.

Příliš velkou laminovací fólii lze po laminování zastřihnout na požadovanou velikost.

Laminování 6

- Jakmile se LED indikátor POWER/READY rozsvítí zeleně, vložte laminovací fólii do laminátoru zatavenou stranou napřed, dokud nedojde k natažení fólie dovnitř.

Laminovaný dokument automaticky vyjede na výstupní straně.

Vychladnutí laminovaného dokumentu

- Vyjměte laminovaný dokument a nechte ho po dobu jedné minuty vychladnout na rovném povrchu.
- Když dokončíte laminování všech požadovaných dokumentů, laminátor vypněte.

Uvolnění zaseknuté laminovací fólie 7

- K zaseknutí může dojít při laminování nevhodných materiálů.

UPOZORNĚNÍ! Zaseknutou laminovací fólii vyjměte dříve, než laminátor vypnete, v opačném případě by mohlo dojít k jeho poškození.

- Uvolňovací páčku posuňte doprava a okamžitě vytáhněte zaseknutou fólii.
- Po zaseknutí fólie vždy očistěte válce dle pokynů v kapitole „Péče a údržba".

Čištění 8

VÝSTRAHA: PŘED ČIŠTĚNÍM VNĚJŠÍCH ČÁSTÍ ODPOJTE PŘÍSTROJ OD ZDROJE NAPĚTÍ. VNĚJŠÍ ČÁSTI OTÍREJTE POUZE VLHKÝM HADREM A NEPOUŽÍVEJTE SAPONÁTY ANI ŘEDIDLA.

Než budete pokračovat, pravidelně nechávejte projít čisticí list nebo list papíru laminátorem k vyčištění válečků. Objednací kód čisticího listu: EK50000.

Řešení potíží

Problém	Možná příčina	Řešení
Fólie položku nezalaminuje dokonale.	Dokument je možná příliš silný k zalaminování.	Ujistěte se, že tloušťka fólie a dokumentu, který má být zalaminován, nepřesahují maximální průchozí tloušťku.
	Používáte nesprávnou tloušťku fólie.	Ujistěte se, že je tloušťka fólie správná pro přístroj a použité nastavení.
Pod fólií jsou bublinky nebo je zvlněná.	Používáte nesprávnou tloušťku fólie.	Ujistěte se, že je tloušťka fólie správná pro přístroj a použité nastavení.
Fólie se ztratí v přístroji.	Fólie se zasekla.	Použijte ruční uvolňovací páčku na zadní straně přístroje. Válečky se oddělí a fólii bude možné ručně vytáhnout.
Zaseknutí	Fólie byla vložena otevřenou stranou napřed.	
	Fólie nebyla při vkládání vystředěná.	
	Fólie nebyla vložena rovně.	
	Byla použita prázdná fólie.	
	Pokusili jste se laminovat příliš silný dokument nebo cizí předmět.	
Fólie je po laminaci poškozená.	Válečky jsou poškozené nebo je na nich lepidlo.	Vložte do přístroje čisticí list GBC (SKU: EK50000), abyste válečky otestovali a očistili.

Odpadní elektrická a elektronická zařízení (OEEZ)

Elektrická a elektronická zařízení obsahují materiály a látky, které mohou mít škodlivé účinky na lidské zdraví a životní prostředí. Tento symbol na přístroji, příslušenství nebo balení značí, že s daným přístrojem nesmí být nakládáno jako s netříděným komunálním odpadem, ale je nutné jej likvidovat odděleně. V rámci EU a v ostatních evropských zemích, které provozují systémy na sběr elektrického a elektronického vybavení, odneste přístroj k likvidaci do sběrného dvora určeného k recyklaci odpadových elektrických a elektronických zařízení. Řádnou likvidací přístroje pomáháte eliminovat možná rizika pro životní prostředí a veřejné zdraví, která jinak mohou vzniknout v důsledku nesprávného nakládání s odpadem. Recyklace materiálů přispívá k ochraně přírodních zdrojů.

SK Užívateľská príručka

Prečítajte si a dodržiavajte tieto dôležité bezpečnostné pokyny

- Používajte toto zariadenie len na určený účel.
- Nedotýkajte sa ohrievacej dosky tohto zariadenia, môže byť horúca.
- Zariadenie pripájajte len k napätiu zodpovedajúcemu elektrickému štítku na zariadení.
- Zariadenie pripojte do elektrickej zásuvky, ktorá je v jeho blízkosti a ľahko dostupná.
- Nepripájajte ho do viacnásobných zásuviek ani cez predlžovací kábel.
- Nepokúšajte sa vykonávať servis alebo opravu tohto zariadenia sami.
- V prípade poruchy zariadenie odpojte od elektrickej siete a s prípadnou opravou sa obráťte na autorizovaného servisného zástupcu značky GBC.
- Zariadenie nepoužívajte, ak je napájací kábel alebo zástrčka poškodená.
- Nedodržanie týchto pokynov môže viesť k poškodeniu zariadenia alebo úrazu a bude mať za následok zneplatnenie záruky.

Technické údaje	GBC Inspire+ A4 laminátor s orezávačom a nástrojom na opracovanie okrajov	
Typ laminátora	Laminátor na osobné/domáce použitie	
Farba	Biela	Čierna
Zástrčka EÚ (kat. č.)	4410034	4410036
Britská zástrčka (kat. č.)	4410033	4410035
Formát papiera	A4	
Vstupná šírka	230 mm	
Rozsah veľkostí fólie	Občiansky preukaz až A4	
Hrúbka fólie (min.)	75 µm*	
Hrúbka fólie (max.)	125 µm*	
Max. priechodná hrúbka (t. j. papier plus fólie)	0,5 mm	
Počet valcov	2 valce	
Rýchlosť laminácie	cca 250 mm/min; pevná rýchlosť	
Čas laminovania formátu A4	cca 72 s	
Počet fólií za 10 minút	cca 8 fólií	
Čas zahrievania (cca)	4 minúty	
Nastavenia laminátora	Za studena (Cold)/Vypnuté (OFF)/ Horúci	
Automatické vypnutie (úspora energie)	Nie	
Senzor prehrievania (bezpečnostný)	Áno	
Uvoľňovacia páčka	Manuálna uvoľňovacia páčka ABS	
LED indikátor	Červený (zapnuté), zelený (pripravené)	
Laminovanie za studena	Áno	
Napätie/frekvencia/prúd	220–240 V / 50–60 Hz / 1,83 A	
Príkon	420 W	
Rozmery výrobku (š x h x v) – mm	350 x 130 x 60	
Hmotnosť výrobku – kg	1,3 kg	
Rozmery balenia (š x h x v) – mm	400 x 155 x 70	
Hmotnosť balenia – kg	1,47 kg	
Orezávač	Max. 5 hárkov (80 g)	
Rozmery výrobku (š x h x v) – mm	352 x 95 x 24	
Hmotnosť výrobku – kg	0.126 kg	
Nástroj na opracovanie okrajov	Vyreže vačok veľkosti do 1 x 125 mikrónov	
Rozmery výrobku (š x h x v) – mm	55 x 62 x 22	
Hmotnosť výrobku – kg	0.026 kg	

Poznámka: Všetky rozmery a hmotnosti sú len približné.

* Obyčajne sa uvádza hrúbka jednej laminovacej fólie v µm. Používajú sa vždy dve vrstvy rovnakej hrúbky, takže celková hrúbka je dvojnásobkom uvedenej hrúbky v µm. Napríklad pri použití 125 µm fólie je celková hrúbka 250 µm (2 x 125 µm). Na laminátore sa však použije nastavenie 125 µm, nie 250 µm (platí pre všetky zariadenia).

Laminovacie fólie	Nastavenie zariadenia	Inspire+ A4	Inspire+ A3
75 µm (2 x 75 µm)	75 µm	✓	✓
100 µm (2 x 100 µm)	100 µm		
125 µm (2 x 125 µm)	125 µm		
175 µm (2 x 175 µm)	175 µm	✗	✗
250 µm (2 x 250 µm)	250 µm	✗	✗

Umiestnenie a zapnutie laminátora (1 – 4)

- Laminátor umiestnite na stabilný povrch (napr. stôl) blízko sieťovej elektrickej zásuvky.

Zabezpečte dostatočný priestor za zariadením, aby laminovaný predmet nebol blokovaný a dal sa ľahko vybrať.

- Pripojte sieťový napájací kábel k sieťovej elektrickej zásuvke.
- Teplotný prepínač nastavte v prípade fólií hrubých 75 – 125 µm do polohy a pri laminovaní za studena do polohy .

Vloženie dokumentu do laminovacej fólie 5

- Vložte dokument do laminovacej fólie. Čo najviac ho zarovnajte s utesneným okrajom a uchovajte rovnomerné okraje vľavo a vpravo.

Laminovacie fólie, ktoré sú príliš veľké, sa po laminovaní dajú orezať.

Laminovanie 6

- Keď sa LED indikátor POWER/READY (Napájanie/zariadenie pripravené) rozsvieti zelenou farbou, najprv vložte laminovaciu fóliu s utesneným okrajom tak, aby bola vtiahnutá.

Laminovaný dokument automaticky vyjde na výstupnej strane.

Ponechanie laminovaného dokumentu, aby vychladol

- Vyberte laminovaný dokument a nechajte ho na plochom povrchu jednu minútu, aby vychladol.
- Keď už nemáte viac dokumentov na laminovanie, vypnite laminátor.

Odstránenie zaseknutej fólie 7

- K zaseknutiu môže dôjsť pri laminovaní nevhodných materiálov.

UPOZORNENIE: Aby nedošlo k poškodeniu laminátora, laminovacia fólia sa musí vybrať ešte pred vypnutím zariadenia.

- Posuňte uvoľňovací prvok doprava a ihneď vytiahnite laminovaciu fóliu.
- Po každom zaseknutí laminovacej fólie vyčistite valčeky tak, ako je to uvedené v časti „Údržba a starostlivosť“.

Čistiaci 8

VÝSTRAHA: PRED ČISTENÍM ODPOJTE VÝROBOK OD ELEKTRICKEJ SIETE. VONKAJŠIE POVRCHY ČISTITE IBA VLHKOU HANDRIČKOU BEZ POUŽITIA SAPONÁTOV A INÝCH PRÍPRAVKOV.

Valčeky laminátora pravidelne čistite pomocou čistiacej karty alebo hárka papiera. Objednávací kód čistiacich hárkov: EK50000.

Riešenie problémov

Problém	Možná príčina	Riešenie
Laminovacie fólie papier celkom neuzavrú.	Dokument je možno príliš hrubý na laminovanie.	Skontrolujte, či celková hrúbka fólií a dokumentu nepresahuje maximálnu priechodnú hrúbku.
	Používa sa nesprávna hrúbka laminovacej fólie.	Skontrolujte, či hrúbka fólie zodpovedá použitému nastaveniu zariadenia.
Na zalaminovanej fólii sa objavujú vlnky alebo bubliny.	Používa sa nesprávna hrúbka laminovacej fólie.	Skontrolujte, či hrúbka fólie zodpovedá použitému nastaveniu zariadenia.
Fólia ostala v zariadení.	Fólia sa zasekla.	Stlačte manuálnu uvoľňovaciu páčku na zadnej strane zariadenia. Tým sa valčeky od seba oddelia a fóliu bude možné ručne vybrať zo zariadenia.
Zaseknutie fólie	Fóliu ste začali zalievať otvoreným koncom.	
	Fóliu ste nepodali stredom vstupného otvoru.	
	Fóliu ste nepodali do vstupného otvoru rovno.	
	Použili ste prázdnu fóliu.	
	Laminujete príliš hrubý dokument alebo cudzí predmet.	
Fólia je po zalaminovaní poškodená.	Valčeky sú poškodené alebo znečistené a lepia sa.	Podajte do zariadenia čistiace hárky GBC (kód EK50000) na otestovanie a skúste valčeky vyčistiť.

Odpad z elektrických a elektronických zariadení (OEEZ)



Elektrické a elektronické zariadenia obsahujú materiály a látky, ktoré môžu mať škodlivé účinky na ľudské zdravie a životné prostredie. Tento symbol na zariadení, príslušenstve alebo obale znamená, že s týmto zariadením sa nesmie narábať ako s netriedeným komunálnym odpadom, ale musí sa zbierať osobitne! Zariadenie zlikvidujte prostredníctvom zberného miesta na recykláciu elektrických a elektronických zariadení v rámci EÚ a iných európskych krajín, ktoré prevádzkujú systémy separovaného zberu opotrebovaných elektrických a elektronických zariadení. Likvidáciou zariadenia správnym spôsobom pomáhate zabrániť možnému ohrozeniu životného prostredia a verejného zdravia, ktoré by sa mohlo inak zapríčiniť nesprávnym zaobchádzaním s opotrebovanými zariadeniami. Recyklácia materiálov prispieva k šetreniu prírodných zdrojov.

HU

Felhasználói útmutató

Olvassa el és őrizze meg ezeket a fontos biztonsági előírásokat

- A készülék kizárólag a rendeltetésének megfelelő célra használható.
- Vigyázzon, mert a laminálógép felülete felmelegedhet használat közben.
- A készüléket a rajta feltüntetett feszültségértékű tápfeszültséghez kell csatlakoztatni.
- Úgy helyezze el a készüléket, hogy az elektromos hálózati csatlakozóaljzat a közelben, könnyen elérhető helyen legyen.
- A készüléket ne csatlakoztassa elosztóra és ne használja hosszabbító kábellel.
- Ne próbálja saját maga szervizelni vagy megjavítani a készüléket.
- Meghibásodás esetén húzza ki a készülék hálózati csatlakozóját, és a javítás érdekében forduljon a Rexel/GBC hivatalos márkaszervizéhez.
- Ne használja a készüléket, ha a kábel vagy a csatlakozó sérült.
- Az utasítások be nem tartása a készülék károsodásához vezethet vagy sérülést okozhat, és érvényteleníti a garanciát.

Műszaki adatok	GBC Inspire+ A4 laminálógép vágó és saroklekerekítő funkcióval	
Laminálógép típusa	Személyi / otthoni laminálógép	
Szín	Fehér	Fekete
EU-csatlakozó (SKU-kód)	4410034	4410036
UK-csatlakozó (SKU-kód)	4410033	4410035
Papírformátum	A4	
Bemeneti szélesség	230 mm	
A tasak mérettartománya	Igazolványkártyától A4-ig	
A tasak vastagsága (min.)	75 mikron*	
A tasak vastagsága (max.)	125 mikron*	
Max. kimeneti vastagság (tasak + papír)	0,5 mm	
Görgők száma	2 görgő	
Laminálási sebesség	kb. 250 mm/perc; fix sebesség	
A4-es tasak laminálási sebessége	kb. 72 másodperc	
10 perc alatt elkészülő tasakok száma	kb. 8 tasak	
Felmelegedési idő (kb.)	4 perc	
A laminálógép beállításai	Hideg / KI / Forró	
Automatikus kikapcsolás (energiatakarékossági funkció)	Nincs	
Túlmelegedés-érzékelő (biztonsági funkció)	Van	
Kioldókar	Manuális ABS-kioldókar	
LED-visszajelző	Piros (tápellátás), zöld (kész)	
Hideg laminálás	Van	
Feszültség / frekvencia / amper	220–240 V / 50–60 Hz / 1,83 A	
Watt-teljesítmény	420 watt	
A termék méretei (sz × mé × ma) – mm	350 x 130 x 60	
A termék tömege – kg	1,3 kg	
A becsomagolt termék méretei (sz × mé × ma) – mm	400 x 155 x 70	
A becsomagolt termék tömege – kg	1,47 kg	
Vágó	Max. 5 lap (80 g/m^2)	
A termék méretei (sz × mé × ma) – mm	352 x 95 x 24	
A termék tömege – kg	0.126 kg	
Saroklekerekítő	Legfeljebb 1×125 mikronos tasak vágására alkalmas	
A termék méretei (sz × mé × ma) – mm	55 x 62 x 22	
A termék tömege – kg	0.026 kg	

Megjegyzés: Minden méret és tömeg hozzávetőleges érték.

* A tasakok vastagságát jellemzően az egyik réteg mikronméretében adják meg. A tasak két rétegből áll, mindkét réteg azonos vastagságú, így a teljes vastagság kétszerese a leírt mikronméretnek. Például egy 125 mikronos tasak összesen 250 mikron vastag (2 × 125 mikron). Ezeket azonban minden gépen 125 mikronos beállítással kell laminálni, nem pedig 250 mikronos beállítással.

A tasak mérete	A gép beállításai	Inspire+ A4	Inspire+ A3
75 mikron (2 x 75 mikron)	75 mikron	✓	✓
100 mikron (2 x 100 mikron)	100 mikron		
125 mikron (2 x 125 mikron)	125 mikron		
175 mikron (2 x 175 mikron)	175 mikron	✗	✗
250 mikron (2 x 250 mikron)	250 mikron	✗	✗

A laminálógép beállítása és bekapcsolása (1 – 4)

- Helyezze a laminálógépet stabil felületre (például asztalra), a hálózati csatlakozás közelébe.

Biztosítson elég helyet a laminálógép mögött ahhoz, hogy a laminált darab ne akadjon el és könnyen eltávolítható legyen.

- Csatlakoztassa a hálózati kábel a hálózati csatlakozóaljzathoz.
- Állítsa a hőmérséklet-kapcsolót a állásba 75–125 mikronos tasakok esetén, illetve a állásba hideg tasakok esetén.

Dokumentum tasakba helyezése 5

- Helyezze a dokumentumot a laminálló tasakba. Igazítsa amennyire csak lehet a lezárt szélhez és tartsa meg az egyenletes távolságot balra és jobbra.

A túl nagynak bizonyuló tasakok méretre igazíthatók laminálás után.

Laminálás 6

- Amikor a TÁP/KÉSZ LED kijelző zölden világít, illessze be a tasakot a lezárt végével előre és tartsa mindaddig, míg behúzása meg nem történik.

A laminált dokumentum automatikusan jön ki a kimeneti oldalon.

Hagyja lehűlni a laminált dokumentumot

- Távolítsa el a laminált dokumentumot és hagyja egy percig az egyenes felületen, hogy lehűlhessen.
- Ha nincs több laminálandó dokumentum, kapcsolja ki a laminálógépet.

Elakadt tasak kiszabadítása 7

- Tasak nem megfelelő anyagok laminálásakor akadhat be.

VIGYÁZAT: A laminálógép bármely károsodásának elkerülése érdekében a tasakot a laminálógép kikapcsolása előtt kell eltávolítani.

- Mozdítsa el jobbra a kioldókart és azonnal húzza ki a tasakot azonnal.
- Tisztítsa meg a görgőket minden egyes elakadt tasak után a "karbantartás és gondozás" szakaszban leírtak szerint.

Tisztítás 8

FIGYELEM! A BURKOLAT TISZTÍTÁSA ELŐTT HÚZZA KI A GÉP HÁLÓZATI CSATLAKOZÓJÁT. EGY NEDVES RUHÁVAL TÖRÖLJE MEG A GÉP BURKOLATÁT, NE HASZNÁLJON TISZTÍTÓSZERT VAGY OLDÓSZERT.

A hengerek tisztítása érdekében rendszeres időközönként vezessen át egy tisztítólapot vagy egy papírlapot a laminálógépen. Tisztítólap cikkszáma: EK50000.

Hibaelhárítás

Probléma	Lehetséges ok	Megoldás
A tasak nem zárja le teljesen a laminált lapot.	Előfordulhat, hogy a dokumentum túl vastag a lamináláshoz.	Ellenőrizze, hogy a tasak és a laminálni kívánt dokumentum vastagsága nem haladja-e meg a maximális kimeneti vastagságot.
	Nem megfelelő tasakvastagságot választott ki.	Ellenőrizze, hogy a tasak vastagsága megfelel-e a használt gépnek és a beállításnak.
A tasakon hullámok vagy buborékok keletkeztek.	Nem megfelelő tasakvastagságot választott ki.	Ellenőrizze, hogy a tasak vastagsága megfelel-e a használt gépnek és a beállításnak.
A tasak elveszett a gépben.	A tasak elakadt.	Működtesse a gép hátulján lévő kézi kioldókart. Ez szétválasztja a görgőket, így a tasak kézzel kihúzhatóvá válik.
Elakadás.	A tasaknak először a „nyílt vége" lett lezárva.	
	A tasak nem középen lett bevezetve a gépbe.	
	A tasak nem egyenesen lett bevezetve a gépbe.	
	Üres tasakot használt.	
	Vastag dokumentumot vagy idegen tárgyat laminált.	
Laminálás után a tasak sérült.	Sérültek a görgők vagy ragasztó található a görgőkön.	Futtasson át GBC-tisztítólapokat (SKU: EK50000) a gépen a görgők ellenőrzéséhez és tisztításához.

Elektromos és elektronikus berendezések hulladékai

Az elektromos és elektronikus eszközök olyan anyagokat és anyagokat tartalmaznak, amelyek káros hatással lehetnek az emberi egészségre és a környezetre. A szimbólum a terméken, tartozékokon vagy csomagoláson azt jelenti, hogy a terméket nem szabad szelektálatlan települési hulladékként kezelni, hanem elkülönítetten kell begyűjteni! A terméket az elektromos és elektronikus berendezések hulladékainak újrafelhasználására szolgáló begyűjtő központban ártalmatlanítsa az EU területén és egyéb európai országokban, ahol külön begyűjtő rendszert működtetnek az elektromos és elektronikus berendezések hulladékai számára. A termék megfelelő ártalmatlanításával hozzájárul a környezeti és közegészségügyi kockázat elkerüléséhez, amelyet a berendezések hulladékainak nem megfelelő kezelése okozhat. Az anyagok újrafelhasználása segíti a természetes erőforrások megőrzését.

RO Ghid de utilizare

⚠ Vă rugăm să citiți și să păstrați aceste instrucțiuni de siguranță importante

- Utilizați unitatea numai în scopul pentru care a fost concepută.
- Nu atingeți placa de încălzire a acestei unități, deoarece poate fi fierbinte.
- Unitatea trebuie să fie conectată numai la o tensiune de alimentare care să corespundă tensiunii electrice nominale indicate pe unitate.
- Unitatea trebuie să fie conectată la o priză de curent din apropierea echipamentului, care să fie ușor accesibilă.
- Nu îl conectați la mai multe adaptoare și nu îl utilizați cu un cablu prelungitor.
- Nu încercați să efectuați dumneavoastră lucrările de reparație sau service pentru această unitate.
- În cazul unei defecțiuni, scoateți unitatea din priză și contactați un reprezentant autorizat GBC pentru orice reparație necesară.
- Nu utilizați această unitate în cazul în care cablul sau fișa au fost deteriorate.
- Nerespectarea acestor instrucțiuni ar putea duce la deteriorări/vătămări și va anula garanția.

Specificație	Laminator GBC Inspire+ A4 cu dispozitiv de tăiere și rotunjire a colțurilor	
Tip laminator	Laminator personal / pentru uz casnic	
Culoare	Alb	Negru
Priză UE (cod SKU)	4410034	4410036
Priză Marea Britanie (cod SKU)	4410033	4410035
Format hârtie	A4	
Lățime de intrare	230 mm	
Gama de dimensiuni a foliei de laminare multistrat	De la carte de identitate la format A4	
Grosime folie multistrat (min)	75 microni*	
Grosime folie multistrat (max)	125 microni*	
Grosimea maximă a materialului laminat (și anume, folie multistrat și hârtie)	0.5mm	
Nr. de role	2 role	
Viteza de laminare	aprox. 250 mm/min; viteză setată	
Timpul de laminare a foliei multistrat A4	aprox. 72 secunde	
Folii multistrat per 10 minute	aprox. 8 folii multistrat	
Timp de încălzire (aprox.)	4 minute	
Setări laminator	La rece / OPRIT / Fierbinte	
Oprire automată (economisire de energie)	Nu	
Senzor de supraîncălzire (de siguranță)	Da	
Manetă de eliberare	Manetă de deblocare manuală ABS	
Indicator LED	Roșu (alimentare electrică), verde (pregătit)	
Laminare la rece	Da	
Voltaj / Frecvență / Amperi	220–240 V / 50–60 Hz / 1,83 A	
Putere	420 de wați	
Dimensiuni produs (l x a x î) - mm	350 x 130 x 60	
Greutate produs – kg	1,3 kg	
Dimensiuni produs ambalat (l x a x î) - mm	400 x 155 x 70	
Greutate produs ambalat – kg	1,47 kg	
Dispozitiv de tăiere	Max. 5 coli (80gsm)	
Dimensiuni produs (l x a x î) - mm	352 x 95 x 24	
Greutate produs – kg	0.126 kg	
Dispozitiv de rotunjire a colțurilor	Taie folii cu o dimensiune de până la 1 x 125 microni	
Dimensiuni produs (l x a x î) - mm	55 x 62 x 22	
Greutate produs – kg	0.026 kg	

N.B. Toate dimensiunile și greutățile sunt aproximative

*Foliile multistrat sunt descrise de obicei ca fiind de mărimea unui micron. Fabricate din două straturi, fiecare strat are aceeași grosime, astfel încât grosimea totală este de două ori mai mare decât cea descrisă în microni. De exemplu, o folie multistrat de 125 microni are o grosime totală de 250 microni (2 x 125 microni). Cu toate acestea, ar trebui să fie laminate cu o setare de 125 microni pe orice laminator și nu cu o setare de 250 microni.

Descrierea foliei multistrat	Setare laminator	Inspire+ A4	Inspire+ A3
75 microni (2 x 75 microni)	75 microni	✓	✓
100 microni (2 x 100 microni)	100 microni		
125 microni (2 x 125 microni)	125 microni		
175 microni (2 x 175 microni)	175 microni	✗	✗
250 microni (2 x 250 microni)	250 microni	✗	✗

Aşezarea şi pornirea laminatorului (1 – 4)

- Aşezaţi laminatorul pe o suprafaţă stabilă (de ex. o masă) din apropierea unei prize electrice.

Verificaţi să existe suficient spaţiu în spatele unităţii, aşa încât elementul laminat să nu fie blocat şi să poată fi eliminat cu uşurinţă.

- Conectaţi cablul electric la priză.
- Puneţi comutatorul de temperatură în poziţia pentru folii multistrat de 75-125 microni şi pentru folii multistrat de laminare la rece.

Introducerea documentului în pungă 5

- Introduceţi documentul în punga de laminare. Aliniaţi-l cât mai mult posibil cu muchia sigilată şi menţineţi uniforme marginile stânga şi dreapta.

Pungile care sunt prea mari pot fi ajustate la dimensiune după laminare.

Laminare 6

- Când indicatorul LED POWER/READY (alimentare electrică/pregătit) se aprinde în verde, introduceţi punga cu muchia sigilată înainte, până când este trasă în interior.

Documentul laminat iese automat pe partea de ieşire.

Lăsarea documentului laminat să se răcească

- Scoateţi documentul laminat şi lăsaţi-l timp de un minut pe o suprafaţă plană pentru a se răci.
- După ce aţi terminat de laminat documentele, opriţi laminatorul.

Îndepărtarea unei pungi blocate 7

- Blocarea poate apărea atunci când laminaţi materiale neadecvate.

ATENŢIE: Pentru a preveni orice avarii asupra laminatorului, punga trebuie îndepărtată înainte de oprirea unităţii.

- Deplasaţi spre dreapta maneta de eliberare şi trageţi imediat pentru a scoate punga.
- Curăţaţi rolele după orice blocare a pungii, aşa cum se descrie în secţiunea “Întreţinere şi îngrijire”.

Curăţare 8

AVERTIZARE: DECONECTAŢI DE LA PRIZĂ ACEST PRODUS ÎNAINTE DE A CURĂŢA EXTERIORUL. ŞTERGEŢI EXTERIORUL NUMAI CU O LAVETĂ UMEDĂ ŞI NU FOLOSIŢI DETERGENŢI SAU SOLVENŢI.

Introduceţi în mod regulat un card de curăţare sau o foaie de hârtie de curăţare prin laminator pentru a curăţa rolele. Cod de comandă al foii de curăţare: EK50000.

Depanare

Problemă	Cauză posibilă	Soluţie
Folia multistrat nu sigilează complet articolul	Documentul ar putea fi prea gros pentru a fi laminat	Verificaţi ca grosimea foliei multistrat şi a documentului care urmează să fie laminat să nu depăşească grosimea maximă a materialului laminat
	Se utilizează o grosime incorectă a foliei multistrat	Verificaţi dacă grosimea foliei multistrat este adecvată pentru laminator dar şi setarea utilizată
Folia multistrat are valuri sau bule	Se utilizează o grosime incorectă a foliei multistrat	Verificaţi dacă grosimea foliei multistrat este adecvată pentru laminator dar şi setarea utilizată
Folia multistrat se pierde în laminator	Folia multistrat s-a blocat	Acţionaţi maneta de inversare manuală a sensului din spatele laminatorului. Acest lucru va separa rolele şi va permite ca folia multistrat să fie scoasă manual
Blocarea	Folia multistrat a fost sigilată mai întâi la “capătul deschis”	
	Folia multistrat nu a fost centrată la intrare	
	Folia multistrat nu a fost aşezată drept la intrare	
	A fost utilizată o folie multistrat goală	
	Un document gros sau un obiect străin a fost laminat	
Folia multistrat este deteriorată după laminare	Role deteriorate sau adeziv pe role	Treceţi foile de curăţare GBC (SKU: EK50000) prin laminator pentru a testa şi curăţa rolele

Deşeuri de echipamente electrice şi electronice (DEEE)

Dispozitivele electrice şi electronice conţin materiale şi substanţe care pot avea efecte dăunătoare asupra sănătăţii umane şi a mediului. Simbolul de pe dispozitiv, accesoriile sau ambalajele indică faptul că acest dispozitiv nu trebuie tratat ca deşeu municipal nesortat, ci trebuie colectat separat! Eliminaţi dispozitivul prin intermediul punctelor de colectare pentru reciclarea deşeurilor de echipamente electrice şi electronice din cadrul UE şi din alte ţări europene care operează sisteme de colectare selectivă pentru deşeurile de echipamente electrice şi electronice. Prin eliminarea în mod corect a dispozitivului, ajutaţi la evitarea posibilelor pericole pentru mediu şi sănătatea umană, care altfel ar putea fi produse de tratarea incorectă a deşeurilor de echipamente. Reciclarea materialelor contribuie la conservarea resurselor naturale.

RU

Руководство пользователя

Просим прочитать и сохранить документ с этими важными инструкциями по технике безопасности

- Используйте устройство только по прямому назначению.
- Соблюдайте осторожность, поверхность ламинатора может нагреваться во время использования.
- Данное устройство должно подключаться только к источнику питания с напряжением, соответствующим величинам, указанным на устройстве.
- Устройство должно находиться вблизи от сетевой розетки с удобным доступом.
- Не подключайте через тройник или удлинитель.
- Не предпринимайте попыток обслуживать или ремонтировать устройство самостоятельно.
- В случае возникновения неисправности следует отключить устройство от сети питания и связаться с представителем службы технической поддержки Rexel/GBC.
- Не используйте устройство, если поврежден его сетевой шнур или вилка.
- Невыполнение этих инструкций может привести к повреждению устройства, получению травмы и аннулированию гарантии.

Характеристика	Ламинатор GBC Inspire+ A4 с резаком и устройством для скругления углов	
Тип ламинатора	Персональный/для дома	
Цвет	Белый	Черный
Вилка стандарта EU (артикул)	4410034	4410036
Вилка стандарта UK (артикул)	4410033	4410035
Формат бумаги	A4	
Ширина ввода	230 мм	
Диапазон размеров конверта	От ID-карточки до документа A4	
Толщина конверта (мин.)	75 мкм *	
Толщина конверта (макс.)	125 мкм *	
Макс. толщина ввода (для конверта и бумаги)	0,5 мм	
Кол-во валиков	2 валика	
Скорость ламинирования	Около 250 мм/мин.; фиксированная скорость	
Время ламинирования конверта A4	Около 72 секунд	
Кол-во конвертов за 10 минут	Около 8 конвертов	
Время прогрева (приблизительно)	4 минуты	
Настройки ламинатора	Холодный режим/ВЫКЛ./ горячий	
Автоматическое отключение (сбережение энергии)	Нет	
Датчик перегрева (безопасность)	Да	
Рычаг снятия фиксации	Рычаг ручного снятия фиксации из пластика АБС	
Светодиодный индикатор	Красный (питание), зеленый (готово)	
Холодное ламинирование	Да	
Напряжение/частота/сила тока	220–240 В / 50–60 Гц / 1,83 А	
Мощность	420 Вт	
Размеры изделия (Д x Ш x В), мм	350 x 130 x 60	
Вес изделия, кг	1,3 кг	
Размеры в упаковке (Д x Ш x В), мм	400 x 155 x 70	
Вес в упаковке, кг	1,47 кг	
Резак	Макс. 5 листов (80 г/м^2)	
Размеры изделия (Д x Ш x В), мм	352 x 95 x 24	
Вес изделия, кг	0.126 kg	
Устройство для скругления углов	Нарезает пакетную пленку с толщиной одной стороны до 125 мкм	
Размеры изделия (Д x Ш x В), мм	55 x 62 x 22	
Вес изделия, кг	0.026 kg	

Примечание. Указанные размеры и вес являются приблизительными.

* Размер конвертов обычно выражается в микрометрах. Конверты составлены из двух слоев, каждый одинаковой толщины, поэтому общая толщина в два раза больше указанного размера в мкм. Например, конверт с толщиной 125 мкм имеет общую толщину 250 мкм (2 x 125 мкм). Однако ламинирование должно выполняться с настройкой для 125 мкм на любом устройстве, а не для 250 мкм.

Описание конверта	Настройка устройства	Inspire+ A4	Inspire+ A3
75 мкм (2 x 75 мкм)	75 мкм	✓	✓
100 мкм (2 x 100 мкм)	100 мкм		
125 мкм (2 x 125 мкм)	125 мкм		
175 мкм (2 x 175 мкм)	175 мкм	✗	✗
250 мкм (2 x 250 мкм)	250 мкм	✗	✗

Установка и включение ламинатора (1 – 4)

- Установите ламинатор на устойчивой поверхности (например, на столе) рядом с электрической розеткой.

Следите за наличием достаточного места позади ламинатора, чтобы ламинированный документ не застрял и мог беспрепятственно выниматься.

- Вставьте сетевой шнур в розетку электропитания.
- Переведите переключатель температуры в положение для конвертов с толщиной 75–125 мкм и в положение для холодного ламинирования.

Вставка документа в конверт 5

- Вставьте документ в пленочный конверт. При этом выровняйте его как можно ближе к запечатываемой кромке и обеспечьте одинаковые расстояния слева и справа.

После ламинирования слишком большие конверты можно подрезать.

Ламинирование 6

- Когда светодиодный индикатор ВКЛЮЧЕНИЯ ПИТАНИЯ/РАБОЧЕЙ ГОТОВНОСТИ загорится зеленым цветом, вставляйте конверт запечатываемой кромкой вперед до тех пор, пока он не затянется.

Ламинированный документ автоматически выдается через отсек для выдачи.

Обеспечение остывания ламинированного документа

- Выньте ламинированный документ и оставьте его остывать на плоской поверхности в течение одной минуты.
- Если вы не хотите ламинировать другие документы, отключите ламинатор.

Устранение застреваний конвертов 7

- Причиной застревания может стать использование неподходящих материалов.

ВНИМАНИЕ! Для предотвращения каких-либо повреждений ламинатора конверт необходимо извлекать до отключения ламинатора.

- Переместите рычаг снятия фиксации вправо и немедленно вытяните конверт.
- После любого застревания конверта выполняйте очистку валиков ламинатора в соответствии с процедурой, описанной в пункте «Техническое обслуживание и уход».

Чистка 8

ПРЕДУПРЕЖДЕНИЕ. ПЕРЕД ЧИСТКОЙ ВНЕШНЕЙ ПОВЕРХНОСТИ ОТСОЕДИНИТЕ УСТРОЙСТВО ОТ РОЗЕТКИ ЭЛЕКТРОПИТАНИЯ. ПРОТИРАЙТЕ ВНЕШНЮЮ ПОВЕРХНОСТЬ ТОЛЬКО ВЛАЖНОЙ ТКАНЬЮ. ЗАПРЕЩАЕТСЯ ИСПОЛЬЗОВАТЬ ДЛЯ ЭТОЙ ЦЕЛИ МОЮЩИЕ СРЕДСТВА ИЛИ РАСТВОРИТЕЛИ.

Регулярно очищайте ролики, прогоняя через ламинатор чистящий лист или лист бумаги. Код для заказа чистящего листа: EK50000.

Поиск и устранение неисправностей

Неисправность	Возможная причина	Решение
Конверт не полностью покрывает объект.	Документ может иметь слишком большую толщину для ламинирования.	Убедитесь, что толщина конверта и ламинируемого документа не превышают максимальную толщину ввода.
	Используется конверт неподходящей толщины.	Убедитесь, что толщина конверта подходит для устройства и выставленной настройки.
На конверте возникают неровности или пузырьки.	Используется конверт неподходящей толщины.	Убедитесь, что толщина конверта подходит для устройства и выставленной настройки.
Конверт не выходит из устройства.	Конверт застрял.	Используйте рычаг снятия фиксации на задней части устройства. Валики освободятся, и конверт можно будет вытянуть вручную.
Застревание.	Конверт был введен открытым концом.	
	Конверт был введен не по центру.	
	Конверт был введен замятым.	
	Был использован пустой конверт.	
	Был использован документ с большой толщиной, или в устройстве находится посторонний объект.	
Конверт поврежден после ламинирования.	Валики повреждены, или на них имеется клейкое вещество.	Прогоните контрольный лист GBC (артикул EK50000) через устройство, чтобы проверить и очистить валики.

Отходы электрического и электронного оборудования



Электрические и электронные устройства содержат материалы и вещества, которые могут оказывать вредное воздействие на здоровье человека и окружающую среду.

Не утилизировать с бытовыми отходами.

По окончании срока службы прибор должен быть утилизирован в соответствии с правилами по утилизации отходов в вашем регионе.

UK

Посібник користувача

Прочитайте й дотримуйтесь наведених далі важливих інструкцій із техніки безпеки

- Використовуйте пристрій лише за призначенням.
- Не торкайтеся панелі пристрою, яка нагрівається, оскільки вона може бути гарячою.
- Пристрій можна підключати лише до джерела живлення з напругою, що відповідає електричним характеристикам, зазначеним на пристрої.
- Пристрій необхідно підключити до розетки, яка розташована в легкодоступному місці поруч із обладнанням.
- Не підключайте пристрій до кількох адаптерів і не використовуйте подовжувач.
- Не намагайтеся самостійно обслуговувати або ремонтувати пристрій.
- У разі несправності відключіть пристрій від мережі й зверніться до офіційного сервісного центру GBC для проведення необхідного ремонту.
- Не використовуйте цей пристрій, якщо кабель або штепсельну вилку пошкоджено.
- Недотримання інструкцій може призвести до пошкодження/травми й анулювання гарантії.

Технічні характеристики	Ламінатор GBC Inspire+ A4 із засобом для підрізання та засобом для заокруглення кутів	
Тип ламінатора	Особистий / домашній ламінатор	
Колір	Білий	Чорний
Вилка європейського стандарту (код SKU)	4410034	4410036
Вилка стандарту Великобританії (код SKU)	4410033	4410035
Формат паперу	A4	
Ширина входу	230 мм	
Розміри плівок для ламінування	ID-картка до формату A4	
Товщина плівки (мін.)	75 мкм*	
Товщина плівки (макс.)	125 мкм*	
Максимальна товщина для ламінування (плівка разом із папером)	0,5 мм	
Кількість роликів	2 ролика	
Швидкість ламінування	прибл. 250 мм/хв; фіксована швидкість	
Час ламінування плівки формату A4	прибл. 72 с	
Кількість готових ламінованих плівок протягом 10 хв	прибл. 8 плівок	
Час попередньої підготовки (прибл.)	4 хв	
Налаштування ламінатора	Охолодження / ВИМК. / жаркий	
Автоматичне вимкнення (енергозбереження)	Немає	
Датчик перегріву (запобіжник)	Є	
Відпускний важіль	Ручний відпускний важіль ABS	
Світлодіодний індикатор	Червоний (живлення), зелений (готовність)	
Холодне ламінування	Є	
Напруга / частота / ампер	220–240 В / 50–60 Гц / 1,83 А	
Потужність	420 Вт	
Розміри виробу (д x ш x в) – мм	350 x 130 x 60	
Вага виробу – кг	1,3 кг	
Розміри у плівці (д x ш x в) – мм	400 x 155 x 70	
Вага у плівці – кг	1,47 кг	
Засіб для підрізання	Макс. 5 листів (80 г/кв. м)	
Розміри виробу (д x ш x в) – мм	352 x 95 x 24	
Вага виробу – кг	0.126 kg	
Засіб для заокруглення кутів	Обрізає упаковку розміром щонайбільше 1 x 125 мікронів	
Розміри виробу (д x ш x в) – мм	55 x 62 x 22	
Вага виробу – кг	0.026 kg	

Увага: всі розміри й вага є приблизними

*Розмір плівки для ламінування зазвичай вимірюється в мікронах. Плівка виготовлена з двох шарів, кожен шар однакової товщини, тому загальна товщина вдвічі перевищує описаний розмір у мікронах. Наприклад, плівка товщиною 125 мкм має загальну товщину 250 мкм (2 x 125 мкм). Однак її необхідно ламінувати на будь-якому пристрої товщиною 125 мікрон, а не 250 мікрон.

Опис плівки для ламінування	Налаштування пристрою	Inspire+ A4	Inspire+ A3
75 мкм (2 x 75 мкм)	75 мкм	✓	✓
100 мкм (2 x 100 мкм)	100 мкм		
125 мкм (2 x 125 мкм)	125 мкм		
175 мкм (2 x 175 мкм)	175 мкм	✗	✗
250 мкм (2 x 250 мкм)	250 мкм	✗	✗

Настройка і включення ламінатора (❶ – ❹)

- Установіть ламінатор на стійку поверхню (наприклад, стіл) поруч з розеткою.

Впевніться в тому, що за ламінатором є достатньо місця, щоб ламінований документ не був заблокований та його можна було б без проблем дістати.

- Вставте мережеву вилку в розетку.
- Встановіть перемикач температури в режим для плівок 75–125 мкм і для холодних плівок.

Вставлення документа у плівку-пакет ❺

- Вкладіть документ у плівку-пакет. Вирівняйте його наскільки можливо з запаяним кінцем пакету та відмірьте однакову відстань праворуч і ліворуч.

Ви можете обрізати надто великі плівки-пакети після ламінування.

Ламінування ❻

- Коли світлодіодний індикатор ЖИВЛЕННЯ/ГОТОВНІСТЬ засвітиться зеленим, вставте плівку-пакет запаяним кінцем вперед у лоток подання, доки її не буде втягнуто.

Ламінований документ автоматично виходить через лоток приймання.

Охолодження ламінованого документу

- Вийміть ламінований документ і дайте йому охолонути на рівній поверхні приблизно хвилину.
- Якщо ви не будете ламінувати далі, виключіть ламінатор.

Усування затору плівки ❼

- Ламінування невідповідних матеріалів може призвести до затору плівки.

ОБЕРЕЖНО! Для запобігання пошкодженню ламінатора треба видаляти плівку-пакет перед виключенням приладу.

- Перемістіть відпускний важіль вправо та негайно витягніть плівку-пакет.
- Після кожного затору плівки очищуйте валики, як описано в розділі «Технічне обслуговування та догляд».

Очищення ❽

ЗАСТЕРЕЖЕННЯ: ПЕРЕД ЧИЩЕННЯМ ЗОВНІШНІХ ПОВЕРХОНЬ ВІДКЛЮЧІТЬ ПРИСТРІЙ ВІД МЕРЕЖІ. ПРОТИРАЙТЕ ЗОВНІШНЮ ПОВЕРХНЮ ТІЛЬКИ ВОЛОГОЮ ГАНЧІРКОЮ І НЕ ВИКОРИСТОВУЙТЕ МИЙНІ ЗАСОБИ АБО РОЗЧИННИКИ.

Регулярно пропускайте через ламінатор картки або папір для чищення, щоб очистити ролики. Код замовлення папера для чищення: EK50000.

Усунення несправностей

Несправність	Можлива причина	Вирішення
Плівка не повністю герметично закриває виріб	Товщина документа завелика для ламінування	Переконайтеся, що товщина плівки й документа, який ламінується, не перевищує максимальну допустиму товщину.
	Використано неправильну товщину плівки	Переконайтеся, що товщина плівки сумісна з пристроєм і встановленими налаштуваннями.
На плівці з'являються хвилі або бульбашки	Використано неправильну товщину плівки	Переконайтеся, що товщина плівки сумісна з пристроєм і встановленими налаштуваннями.
Плівка зникла в пристрої	Плівка застрягла	Скористайтеся ручним важелем заднього ходу на задній панелі пристрою. Це допоможе роз'єднати ролики і дасть змогу витягнути плівку вручну.
Застрягання	Плівку спочатку заламінували «відкритим кінцем»	
	Плівку не відцентрували на вході	
	Плівку не вирівняли на вході	
	Було використано порожню плівку	
	Було заламіновано документ великої товщини або сторонній предмет	
Пошкоджена плівка після ламінування	Пошкоджені ролики або клей на роликах	Пропустіть папір для чищення GBC (SKU: EK50000) через пристрій для перевірки й очищення роликів

KK Пайдаланушы нұсқаулығы

⚠ Қауіпсіздікке қатысты осы маңызды нұсқауларды оқып шығып, оларды сақтап қойыңыз

- Аппаратты мақсатына сай ғана қолданыңыз.
- Бұл аппараттың қыздыру пластинасын ұстамаңыз, себебі ол ыстық болады.
- Бұл аппаратта көрсетілген электрлік көрсеткіштерге сай келетін қуат көзіне ғана қосу керек.
- Аппаратты оңай ажыратуға болатын жабдық жанындағы розеткаға қосу керек.
- Мультиадаптерлерді немесе ұзартқыш кабельдерді пайдаланбаңыз.
- Аппаратты өз бетіңізше жөндеуге немесе қызмет көрсетуге тырыспаңыз.
- Ақау пайда болған жағдайда, аппаратты қуат көзінен ажыратып, ресми GBC сервистік қызметіне хабарласып, жөндетіп алыңыз.
- Кабелі немесе ашасы зақымдалған аппаратты қолдануға болмайды.
- Бұл нұсқауларды орындамаған жағдайда зақым/жарақат алуыңыз мүмкін. Ондай жағдайда кепілдік күші жойылады.

Сипаттамасы	Кескіші және бұрыш жұмырлағышы бар GBC Inspire+ A4 ламинаторы	
Ламинатор түрі	Жеке қолданысқа/Үйге арналған ламинатор	
Түсі	Ақ	Қара
ЕО ашасы (Тауар коды)	4410034	4410036
Ұлыбритания ашасы (Тауар коды)	4410033	4410035
Қағаз форматы	A4	
Кіреберіс ені	230 мм	
Қап өлшемінің ауқымы	Жеке куәлік – A4	
Қап қалыңдығы (мин)	75 микрон*	
Қап қалыңдығы (макс)	125 микрон*	
Максималды өткізу қалыңдығы (яғни, қап және қағаз)	0,5 мм	
Роликтер саны	2 ролик	
Ламинаттау жылдамдығы	шамамен 250 мм/мин; бекітілген жылдамдық	
A4 қабымен ламинаттауға кететін уақыт	шамамен 72 секунд	
10 минутқа шаққандағы қаптар саны	шамамен 8 қап	
Қыздыру уақыты (шамамен)	4 минут	
Ламинатор параметрлері	Суық / ӨШІРУ / ыстық	
Автоматты өшіру (қуат үнемдеу)	Жоқ	
Артық қыздыру датчигі (қауіпсіздік)	Иә	
Босату иінтірегі	Қолмен ABS босату иінтірегі	
LED индикаторы	Қызыл (қуат), жасыл (дайын)	
Суықтай ламинаттау	Иә	
Кернеу / Жиілік / Ампер	220–240 В / 50–60 Гц / 1,83 А	
Ватт	420 Ватт	
Өнімнің өлшемдері (е х қ х б) – мм	350 x 130 x 60	
Өнім салмағы – кг	1,3 кг	
Қапталған кездегі өлшемдері (е х қ х б) – мм	400 x 155 x 70	
Қапталған кездегі салмағы – кг	1,47 кг	
Кескіш	Макс. 5 парақ (80 г/м²)	
Өнімнің өлшемдері (е х қ х б) – мм	352 x 95 x 24	
Өнім салмағы – кг	0.126 kg	
Бұрыш жұмырлағыш	1 x 125 микронға дейінгі қалтаны кеседі	
Өнімнің өлшемдері (е х қ х б) – мм	55 x 62 x 22	
Өнім салмағы – кг	0.026 kg	

Ескертпе Барлық өлшем және салмақ көрсеткіші шамамен алынған

* Қаптар әдетте бір микрондық өлшеммен көрсетіледі. Қалыңдығы бірдей екі қабаттан жасалған, сондықтан жалпы қалыңдығы сипатталған микрон өлшемінен екі есе көп. Мысалы 125 микрондық қаптың қалыңдығы жалпы 250 микрон болады (2 x 125 микрон). Алайда оны кез келген аппаратта 250 микрондық параметрде емес, 125 микрондық параметрде ламинаттау керек.

Қап сипаттамасы	Аппарат параметрі	Inspire+ A4	Inspire+ A3
75 микрон (2 x 75 микрон)	75 микрон	✓	✓
100 микрон (2 x 100 микрон)	100 микрон		
125 микрон (2 x 125 микрон)	125 микрон		
175 микрон (2 x 175 микрон)	175 микрон	✖	✖
250 микрон (2 x 250 микрон)	250 микрон	✖	✖

Ламинаторды орнату және қосу (❶ – ❹)

- Ламинаторды розеткаға жақын жерге және жазық беткейге орналастырыңыз (мысалы, үстелдің үстіне).

Құрылғының артынан жеткілікті бос орын қалдырыңып, ламинатталатын заттың бөгеліп қалмауын және жылдам алынуын қамтамасыз етіңіз.

- Қуат сымын розеткаға жалғаңыз.
- 75–125 микрондық қаптар үшін температура қосқышын позициясына, ал суық қаптар үшін позициясына қойыңыз.

Құжатты қалтаға салу ❺

- Құжатты ламинаттау қалтасына салыңыз. Бекітілген шетіне дәлдеп, сол және оң жақ шеттерінің бірдей болуын қадағалаңыз.

Тым үлкен қалталарды ламинаттау аяқталғаннан кейін кесіп, өлшемін азайтуға болады.

Ламинаттау ❻

- ҚУАТ/ӘЗІР индикаторының шамы жасыл болып жанғанда, қалтаны бекітілген жағымен енгізіп, ішіне қарай татылуына мүмкіндік беріңіз.

Ламинатталған құжат шығыс саңылауынан автоматты түрде шығарылады.

Ламинатталған құжатты суыту

- Ламинатталған құжатты алып, жазық беткейде бір минуттай қалдырып, суытып алыңыз.
- Құжаттарды ламинаттау аяқталғанда, ламинаторды өшіріңіз.

Қағаз тұрып қалған қалатын тазалау ❼

- Ламинаттауға жарамсыз материалдар құрылғыны бітеп тастауы мүмкін.

НАЗАР АУДАРЫҢЫЗ: Ламинатордың бұзылып қалуына жол бермеу үшін, қалтаны құрылғыны өшіруге дейін алу қажет.

- Босату тұтқышын оңға қарай жылжытып, қалтаны бірден алыңыз.
- Бітеліп қалған қалтаны алған соң, “Күтім жұмыстары” бөлімінде сипатталғандай, біліктерді тазалаңыз.

Тазалау ❽

ЕСКЕРТУ: СЫРТЫН ТАЗАЛАМАС БҰРЫН БҰЛ ҚҰРЫЛҒЫНЫ ҚУАТ КӨЗІНЕН АЖЫРАТЫҢЫЗ. СЫРТЫН ТЕК ДЫМҚЫЛ ШҮБЕРЕКПЕН СҮРТІҢІЗ ЖӘНЕ ЖУҒЫШ ҚҰРАЛДАРДЫ НЕМЕСЕ ЕРІТІНДІЛЕРДІ ПАЙДАЛАНБАҢЫЗ.

Роликтерді тазалау үшін ара-арасында ламинатор арқылы тазалау картасын немесе бір парақ қағазды өткізіп тұрыңыз. Тазалау парағының тапсырыс коды: EK50000.

Ақауларды түзету

Проблема	Ықтимал себебі	Шешімі
Қап материалды толықтай нығыз жаппайды	Құжат ламинаттау үшін өте қалың болуы мүмкін	Қаптың қалыңдығы мен ламинатталайын деп жатқан құжаттың қалыңдығы максималды өткізу қалыңдығынан асып кетпегеніне көз жеткізіңіз
	Қап қалыңдығы дұрыс қолданылып жатқан жоқ	Қаптың қалыңдығы қолданылып жатқан аппарат пен параметр үшін дұрыс екеніне көз жеткізіңіз
Қап ирелеңдеп кетеді немесе көпіршіктер қалып кетеді	Қап қалыңдығы дұрыс қолданылып жатқан жоқ	Қаптың қалыңдығы қолданылып жатқан аппарат пен параметр үшін дұрыс екеніне көз жеткізіңіз
Қап аппараттан шықпай қалды	Қап кептеліп қалған	Аппараттың артындағы қолмен босату иінтірегін пайдаланыңыз. Ол роликтерді ажыратып, қапты қолмен тартып шығарып алуға мүмкіндік береді
Кептеліп қалды	Қаптың алдымен ашылатын жағы нығыздалған	
	Қап кіреберісте дұрыс салынбаған	
	Қап кіре берісте түзу тұрмаған	
	Бос қап қолданылған	
	Қалың құжат немесе басқа зат ламинатталған	
Ламинаттаған соң, қап зақымдалады	Роликтер зақымдалған немесе роликтер жабысқақ	Аппарат арқылы GBC тазалау парақтарын (тауар коды: EK50000) өткізіп, роликтерді тазалаңыз

TR Kullanım kılavuzu

Lütfen bu önemli güvenlik talimatlarını okuyun ve saklayın

- Makineyi sadece amacına uygun olarak kullanın.
- Dikkatli olun, kullanım sırasında makinenin yüzeyi sıcak olabilir.
- Bu makine sadece üzerinde belirtilen elektrik özelliklerine uygun bir voltaj kaynağına bağlanmalıdır.
- Makine yakın ve kolay erişimli bir prize takılmalıdır.
- Makineyi çoklu priz adaptörüne takmayın ve uzatma kablosu kullanmayın.
- Makinenin servisini veya onarımını kendiniz yapmaya çalışmayın.
- Herhangi bir arıza olduğu taktirde, makineyi prizden çekin ve gerekli onarım için yetkili bir Rexel/GBC servis temsilcisi ile temas kurun.
- Kablo veya fişin hasar görmüş olduğu durumlarda makineyi kullanmayın.
- Bu talimatlara uymamak hasar/yaralanma sonucunu doğurabilir ve garantinizin geçersiz olmasına yol açar.

Özellikler	Kesici ve köşe yuvarlama aparatı olan GBC Inspire+ A4 Laminasyon Makinesi	
Laminasyon Makinesi Türü	Şahsi / Evsel Laminasyon Makinesi	
Renk	Beyaz	Siyah
AB fişi (SKU kodu)	4410034	4410036
BK fişi (SKU kodu)	4410033	4410035
Kağıt Boyutu	A4	
Giriş Genişliği	230 mm	
Folyo boyut aralığı	Kimlik kartı için A4	
Folyo Kalınlığı (en az)	75 mikron*	
Folyo Kalınlığı (en fazla)	125 mikron*	
En fazla çıktı kalınlığı (ör kese ve kağıt)	0,5 mm	
Silindir sayısı	2 silindir	
Laminasyon hızı	yakl. 250 mm/dak; sabit hız	
A4 folyoyu lamine etme zamanı	yaklaşık 72 saniye	
Her 10 dakikada folyolar	yaklaşık 8 folyo	
Isınma süresi (yaklaşık)	4 dakika	
Laminasyon makinesi ayarları	Soğuk / KAPALI / Sıcak	
Otomatik kapanma (enerji tasarrufu)	Hayır	
Aşırı ısınma sensörü (güvenlik)	Evet	
Serbest Bırakma Kolu	Manuel ABS Serbest Bırakma Kolu	
LED Göstergesi	Kırmızı (Güç), Yeşil (Hazır)	
Soğuk laminasyon	Evet	
Voltaj / Frekans / Amper	220–240 V / 50–60 Hz / 1,83 A	
Vat Miktarı	420 Vat	
Ürün Ölçüleri (g x d x y) – mm	350 x 130 x 60	
Ürün Ağırlığı – kg	1,3 kg	
Paketlenmiş Ölçüler (g x d x y) – mm	400 x 155 x 70	
Paketlenmiş Boyutlar – kg	1,47 kg	
Kesici	Maks. 5 sayfa (80 gsm)	
Ürün Ölçüleri (g x d x y) – mm	352 x 95 x 24	
Ürün Ağırlığı – kg	0.126 kg	
Köşe Yuvarlama Aparatı	1 x 125 mikron poşete kadar kesim yapar	
Ürün Ölçüleri (g x d x y) – mm	55 x 62 x 22	
Ürün Ağırlığı – kg	0.026 kg	

NOT Tüm boyutlar ve ağırlıklar yaklaşıktır

* Torbalar genellikle bir mikron boyutu olarak tanımlanır. İki katmandan yapılmıştır, her katman aynı kalınlıktadır, bu nedenle toplam kalınlık belirtilen mikron boyutunun iki katıdır. Örneğin 125 mikronluk bir folyo toplamda 250 mikron kalınlıktadır (2 x 125 mikron). Bu, her makinede 250 mikron ayarında değil 125 mikron ayarında lamine edilmelidir.

Folyo Açıklaması	Makine Ayarları	Inspire+ A4	Inspire+ A3
75 mikron (2 x 75 mikron)	75 mikron	✓	✓
100 mikron (2 x 100 mikron)	100 mikron		
125 mikron (2 x 125 mikron)	125 mikron		
175 mikron (2 x 175 mikron)	175 mikron	✗	✗
250 mikron (2 x 250 mikron)	250 mikron	✗	✗

Laminatörün kurulması ve çalıştırılması (1 – 4)

- Laminatörü elektrik prizine yakın sabit bir yüzey (ör. masa) üzerine kurun.

Ünitenin arkasında laminasyon uygulanan ögenin engellenmeyeceği ve kolaylıkla çıkartılabileceği yeterli alan bıraktığınızdan emin olun.

- Elektrik kablosunu elektrik prizine takın.
- Sıcaklık anahtarını 75-125 mikron torbalar için konumuna ve soğuk torbalar için konumuna getirin.

Dokümanların torbanın içine yerleştirilmesi 5

- Dokümanı laminasyon torbasının içine yerleştirin. Mühürlü kenarıyla mümkün olduğunca aynı hizaya getirin ve sol ve sağ kenar boşluklarını eşit tutun.

Çok büyük torbalar laminasyon sonrası istenen boyda kırpılabilir.

Laminasyon 6

- GÜÇ/HAZIR LED göstergesi yeşil yandığında tamamen cihazın içine çekilene kadar torbayı önce mühürlü kenarından olacak şekilde yerleştirin.

Laminasyon uygulanan doküman çıkış tarafından otomatik olarak dışarı çıkar.

Laminasyon uygulanan dokümanın soğutulması

- Laminasyon uygulanan dokümanı çıkartın ve düz bir yüzey üzerinde bir dakika boyunca soğumaya bırakın.
- Laminasyon uygulanacak başka doküman yoksa laminatörü kapatın.

Sıkışan torbanın çıkartılması 7

- Uygun olmayan materyallere laminasyon uygulanırken sıkışma meydana gelebilir.

DİKKAT: Laminatöre herhangi bir zarar gelmesini önlemek için üniteyi kapatmadan önce torba çıkartılmalıdır.

- Serbest bırakma kolunu sağa doğru iterek torbayı hemen çekip çıkarın.
- Herhangi bir torba sıkışması sonrasında silindirleri "Bakım ve muhafaza" kısmında açıklandığı şekilde temizleyin.

Temizlik 8

UYARI: DIŞ KISMINI TEMİZLEMEDEN ÖNCE ÜRÜNÜN FİŞİNİ PRİZDEN ÇEKİN. YALNIZCA DIŞ KISMINI NEMLİ BİR BEZLE SİLİN VE DETERJAN VEYA ÇÖZÜCÜ MADDELER KULLANMAYIN.

Silindirleri temizlemek için laminatörden düzenli olarak bir temizleme kartı veya boş bir kağıt geçirin. Temizleme kağıdı sipariş kodu: EK50000.

Sorun Giderme

Sorun	Muhtemel neden	Çözüm
Folyo, öğeyi tamamen kapatmıyor	Öğe lamine edilemeyecek kadar kalın olabilir	Folyonun ve lamine edilecek öğenin kalınlığının maksimum çıktı kalınlığını aşıp aşmadığını kontrol edin
	Yanlış folyo kalınlığı kullanılıyor	Folyo kalınlığının kullanılan makine ve ayar için doğru olup olmadığını kontrol edin
Folyo dalgalı ya da baloncuklu	Yanlış folyo kalınlığı kullanılıyor	Folyo kalınlığının kullanılan makine ve ayar için doğru olup olmadığını kontrol edin
Folyo makinede kayboldu	Folyo sıkışmış	Makinenin arkasındaki manuel geri vites kolunu çalıştırın. Bu, silindirleri ayıracak ve folyonun elle çıkarılmasına izin verecektir.
Sıkışma	Folyo önce "açık uçlu" olarak kapatıldı	
	Folyo girişte ortalanmamış	
	Folyo girişte düz değildi	
	Boş folyo kullanıldı	
	Kalın öğe ya da yabancı nesne lamine edilmiş	
Folyo laminasyondan sonra hasar gördü	Hasarlı silindirler ya da yapıştırıcılı silindirler	Silindirleri test etmek ve temizlemek için GBC temizleme kağıtlarını (SKU: EK50000) makineden geçirin

Elektrikli ve Elektronik Ekipman Atıkları (EEEA)

Elektrikli ve elektronik cihazlar, insan sağlığına ve çevreye zarar verebilecek malzeme ve maddeler içermektedir. Bu sembol, bu cihazın sınıflandırılmamış belediye atığı olarak muamele görmemesi gerektiğini, ayrı olarak toplanması gerektiğini belirtir! Cihazı, AB içinde ve kullanılmış elektrikli ve elektronik ekipman için ayrı toplama sistemleri çalıştıran diğer Avrupa ülkelerinde kullanılmış elektrikli ve elektronik ekipmanın geri dönüşümü için bir toplama noktası aracılığıyla atın. Cihazı uygun şekilde imha ederek, aksi takdirde atık ekipmanın uygunsuz muamelesinden kaynaklanabilecek çevre ve halk sağlığı için olası tehlikeleri önlemeye yardımcı olursunuz. Malzemelerin geri dönüşümü, doğal kaynakların korunmasına katkıda bulunur.

GR

Οδηγός χρήστη

Διαβάστε και φυλάξτε αυτές τις σημαντικές οδηγίες ασφάλειας

- Να χρησιμοποιείτε τη μονάδα μόνο για το σκοπό για τον οποίο προορίζεται.
- Προσέχετε, η επιφάνεια του πλαστικοποιητή ενδέχεται να καίει κατά τη χρήση του.
- Η μονάδα πρέπει να συνδέεται μόνο σε παροχή ρεύματος, η τάση της οποίας αντιστοιχεί στην ονομαστική τιμή τάσης που αναγράφεται στη μονάδα.
- Η μονάδα πρέπει να συνδέεται μόνο σε εύκολα προσβάσιμη πρίζα τοίχου, κοντά στη μονάδα.
- Μη συνδέετε τη μονάδα σε πολύπριζο και μη χρησιμοποιείτε καλώδιο προέκτασης.
- Μην επιχειρείτε να κάνετε μόνοι σας εργασίες σέρβις ή επισκευής στη μονάδα.
- Εάν προκύψει κάποιο πρόβλημα, αποσυνδέστε τη μονάδα από την πρίζα και επικοινωνήστε με μια εξουσιοδοτημένη αντιπροσωπία σέρβις της Rexel/GBC για τυχόν απαιτούμενες επισκευές.
- Μη χρησιμοποιήσετε αυτή τη μονάδα εάν το καλώδιο ή το φις έχει υποστεί ζημιά.
- Εάν δεν τηρηθούν οι οδηγίες αυτές, ενδέχεται να προκληθεί ζημιά/τραυματισμός και η εγγύησή σας θα ακυρωθεί.

Προδιαγραφή	**Πλαστικοποιητής A4 GBC Inspire+ με διάταξη ξακρίσματος και στρογγυλέματος γωνιών**	
Τύπος πλαστικοποιητή	Προσωπικός / οικιακός πλαστικοποιητής	
Χρώμα	Λευκό	Μαύρο
Βύσμα ΕΕ (κωδικός SKU)	4410034	4410036
Βύσμα Η.Β. (κωδικός SKU)	4410033	4410035
Διάσταση χαρτιού	A4	
Πλάτος εισόδου	230mm	
Εύρος μεγέθους δίφυλλων	Δελτίο ταυτότητας έως A4	
Πάχος δίφυλλων (ελάχ.)	75 micron*	
Πάχος δίφυλλων (μέγ.)	125 micron*	
Μέγιστο πάχος παραγωγής (δηλ. δίφυλλο και χαρτί)	0,5 mm	
Αρ. κυλίνδρων	2 κύλινδροι	
Ταχύτητα πλαστικοποίησης	περίπου 250mm/min, σταθερή ταχύτητα	
Χρόνος για πλαστικοποίηση δίφυλλου A4	περίπου 72 δευτερόλεπτα	
Δίφυλλα ανά 10 λεπτά	περίπου 8 δίφυλλα	
Χρόνος προθέρμανσης (κατά προσέγγιση)	4 λεπτά	
Ρυθμίσεις πλαστικοποιητή	Ψυχρό / Σβηστό / καυτό	
Αυτόματη απενεργοποίηση (εξοικονόμηση ενέργειας)	Όχι	
Αισθητήρας υπερθέρμανσης (ασφάλεια)	Ναι	
Μοχλός απελευθέρωσης	Χειροκίνητος μοχλός απελευθέρωσης από ABS	
Ένδειξη LED	Κόκκινη (Τροφοδοσία), Πράσινη (Έτοιμο)	
Πλαστικοποίηση εν ψυχρώ	Ναι	
Τάση / συχνότητα / ένταση ρεύματος	220–240 V / 50–60 Hz / 1,83 A	
Ισχύς	420 Watt	
Διαστάσεις προϊόντος (π x β x υ) – mm	350 x 130 x 60	
Βάρος προϊόντος – kg	1,3 kg	
Διαστάσεις συσκευασμένου προϊόντος (π x β x υ) – mm	400 x 155 x 70	
Βάρος συσκευασμένου προϊόντος – kg	1,47 kg	
Διάταξη ξακρίσματος	Το πολύ 5 φύλλα (80gsm)	
Διαστάσεις προϊόντος (π x β x υ) – mm	352 x 95 x 24	
Βάρος προϊόντος – kg	0.126 kg	
Διάταξη στρογγυλέματος γωνιών	Κόβει έως 1 δίφυλλο των 125 micron	
Διαστάσεις προϊόντος (π x β x υ) – mm	55 x 62 x 22	
Βάρος προϊόντος – kg	0.026 kg	

Σημ. Όλες οι διαστάσεις και τα βάρη είναι κατά προσέγγιση

*Τα δίφυλλα περιγράφονται συνήθως ως μέγεθος σε micron. Αποτελούνται από δύο στρώματα, κάθε στρώμα είναι το ίδιο πάχος, έτσι το συνολικό πάχος είναι διπλάσιο του μεγέθους σε micron που περιγράφεται. Για παράδειγμα, ένα δίφυλλο 125 micron έχει συνολικό πάχος 250 micron (2 x 125 micron). Ωστόσο, πρέπει να γίνεται πλαστικοποίηση με αυτά στη ρύθμιση 125 micron οποιουδήποτε μηχανήματος και όχι στη ρύθμιση 250 micron.

Περιγραφή δίφυλλου	Ρύθμιση μη-χανήματος	Inspire+ A4	Inspire+ A3
75 micron (2 x 75 micron)	75 micron	✓	✓
100 micron (2 x 100 micron)	100 micron		
125 micron (2 x 125 micron)	125 micron		
175 micron (2 x 175 micron)	175 micron	✗	✗
250 micron (2 x 250 micron)	250 micron	✗	✗

Τοποθέτηση του πλαστικοποιητή και σύνδεση με το ρεύμα (1 – 4)

- Τοποθετήστε τον πλαστικοποιητή επάνω σε μια σταθερή και επίπεδη επιφάνεια (π.χ. τραπέζι) πλησίον μιας πρίζας.

Αφήνετε αρκετό χώρο πίσω από τον πλαστικοποιητή, ώστε να μην μπλοκάρει το έγγραφο που πλαστικοποιήθηκε και να μπορείτε να το παίρνετε χωρίς εμπόδια.

- Τοποθετήστε το φις τροφοδοσίας στην πρίζα.
- Βάλτε τον διακόπτη θερμοκρασίας στη θέση για τα δίφυλλα 75-125 μικρών και για ψυχρά δίφυλλα.

Τοποθέτηση του εγγράφου μέσα στο δίφυλλο πλαστικοποίησης 5

- Τοποθετήστε το έγγραφο μέσα στο δίφυλλο πλαστικοποίησης. Φέρτε το όσο το δυνατόν πλησιέστερα στην πτυχωτή πλευρά του δίφυλλου και φροντίστε, ώστε να είναι ίδιες οι αποστάσεις αριστερά και δεξιά.

Όταν το δίφυλλο πλαστικοποίησης είναι πολύ μεγάλο μπορείτε να το κόψετε στο ορθό μέγεθος μετά την πλαστικοποίηση.

Πλαστικοποίηση 6

- Όταν η ένδειξη LED POWER/READY ανάβει με πράσινο χρώμα, ωθείτε το δίφυλλο από την πλευρά της πτυχής, ευθύγραμμα μέσα στη θήκη εισαγωγής, μέχρι να τραβηχτεί προς τα μέσα.

Το πλαστικοποιημένο έγγραφο βγαίνει αυτόματα στη θήκη εξαγωγής.

Αφήστε το πλαστικοποιημένο έγγραφο να κρυώσει

- Βγάλτε το πλαστικοποιημένο έγγραφο και αφήστε το ένα περίπου λεπτό να κρυώσει επάνω σε μια επίπεδη επιφάνεια.
- Αν δε θέλετε να κάνετε πλαστικοποίηση και άλλων έγγραφων, σβήστε τη συσκευή.

Απεμπλοκή δίφυλλου 7

- Το μπλοκάρισμα ενός δίφυλλου μπορεί να εμφανιστεί κατά τη διάρκεια της πλαστικοποίησης όταν χρησιμοποιούνται ακατάλληλα υλικά.

ΠΡΟΣΟΧΗ: Για την αποτροπή οποιασδήποτε ζημιάς στον πλαστικοποιητή, το δίφυλλο πρέπει να αφαιρεθεί πριν σβήσετε τη συσκευή.

- Πιέστε το μοχλό απελευθέρωσης προς τα δεξιά και βγάλτε το δίφυλλο αμέσως.
- Καθαρίστε τους κυλίνδρους μετά από κάθε μπλοκάρισμα όπως περιγράφεται στην ενότητα “Συντήρηση και φροντίδα”.

Καθαρισμός 8

ΠΡΟΕΙΔΟΠΟΙΗΣΗ: ΠΡΩΤΟΥ ΚΑΘΑΡΙΣΕΤΕ ΤΟ ΕΞΩΤΕΡΙΚΟ ΤΗΣ ΣΥΣΚΕΥΗΣ, ΑΠΟΣΥΝΔΕΣΤΕ ΤΗΝ ΑΠΟ ΤΗΝ ΗΛΕΚΤΡΙΚΗ ΠΑΡΟΧΗ. ΣΚΟΥΠΙΖΕΤΕ ΜΟΝΟΝ ΤΟ ΕΞΩΤΕΡΙΚΟ ΜΕΡΟΣ ΤΗΣ ΜΗΧΑΝΗΣ ΜΕ ΕΝΑ ΥΓΡΟ ΠΑΝΙ ΚΑΙ ΜΗΝ ΧΡΗΣΙΜΟΠΟΙΕΙΤΕ ΑΠΟΡΡΥΠΑΝΤΙΚΑ Ή ΔΙΑΛΥΤΕΣ.

Να περνάτε τακτικά ένα φύλλο καθαρισμού ή ένα φύλλο χαρτιού μέσα από τον πλαστικοποιητή, για να καθαρίσετε τους κυλίνδρους. Κωδικός παραγγελίας φύλλου καθαρισμού: EK50000.

Αντιμετώπιση προβλημάτων

Πρόβλημα	Πιθανή αιτία	Λύση
Το δίφυλλο δεν σφραγίζει εντελώς το στοιχείο	Το έγγραφο ίσως να είναι πολύ παχύ ώστε να μπορεί να πλαστικοποιηθεί	Ελέγξτε ότι το πάχος του δίφυλλου μαζί με το έγγραφο που θα πλαστικοποιήσετε δεν υπερβαίνει το μέγιστο πάχος παραγωγής
	Χρησιμοποιείται εσφαλμένο πάχος δίφυλλου	Βεβαιωθείτε ότι το πάχος του δίφυλλου είναι σωστό για το μηχάνημα και τη ρύθμιση που χρησιμοποιείται
Το δίφυλλο έχει κυματισμούς ή φυσαλίδες	Χρησιμοποιείται εσφαλμένο πάχος δίφυλλου	Βεβαιωθείτε ότι το πάχος του δίφυλλου είναι σωστό για το μηχάνημα και τη ρύθμιση που χρησιμοποιείται
Το δίφυλλο χάθηκε μέσα στο μηχάνημα	Το δίφυλλο έχει μπλοκάρει	Χειριστείτε τον χειροκίνητο μοχλό αντίστροφης κίνησης στο πίσω μέρος του μηχανήματος. Έτσι θα αποχωριστούν οι κύλινδροι και θα μπορέσετε να τραβήξετε έξω το δίφυλλο με το χέρι
Εμπλοκή	Το δίφυλλο σφραγίστηκε με το «ανοικτό άκρο» μπροστά	
	Το δίφυλλο δεν ήταν κεντραρισμένο κατά την είσοδο	
	Το δίφυλλο δεν ήταν ίσιο κατά την είσοδο	
	Χρησιμοποιήθηκε κενό δίφυλλο	
	Έγινε πλαστικοποίηση εγγράφου μεγάλου πάχους ή ξένου αντικειμένου	
Το δίφυλλο καταστράφηκε μετά την πλαστικοποίηση	Χαλασμένοι κύλινδροι ή κόλλα στους κυλίνδρους	Περάστε φύλλα καθαρισμού GBC (SKU: EK50000) μέσα από το μηχάνημα για να δοκιμαστούν και να καθαριστούν οι κύλινδροι

Απόβλητα ηλεκτρικού και ηλεκτρονικού εξοπλισμού (ΑΗΗΕ)

Οι ηλεκτρικές και ηλεκτρονικές συσκευές περιέχουν υλικά και ουσίες που μπορεί να έχουν επιβλαβείς επιπτώσεις στην ανθρώπινη υγεία και το περιβάλλον. Το σύμβολο πάνω στη συσκευή, τα αξεσουάρ ή τη συσκευασία υποδεικνύει ότι αυτή η συσκευή δεν πρέπει θεωρείται ως αστικό απόβλητο χωρίς διαλογή, αλλά πρέπει να συλλέγεται χωριστά! Η απόρριψη της συσκευής πρέπει να γίνεται σε ένα σημείο συλλογής για την ανακύκλωση απορριπτόμενου ηλεκτρικού και ηλεκτρονικού εξοπλισμού εντός της ΕΕ, Ηνωμένου Βασιλείου και σε άλλες ευρωπαϊκές χώρες που λειτουργούν χωριστά συστήματα συλλογής για τον απορριπτόμενο ηλεκτρικό και ηλεκτρονικό εξοπλισμό. Απορρίπτοντας τη συσκευή με σωστό τρόπο, βοηθάτε στην πρόληψη πιθανών κινδύνων για το περιβάλλον και τη δημόσια υγεία λόγω μη σωστού χειρισμού του απορριπτόμενου εξοπλισμού. Η ανακύκλωση των υλικών συμβάλλει στη διατήρηση των φυσικών πόρων.

⚠ الرجاء قراءة إرشادات السلامة الهامة هذه والاحتفاظ بها

- لا توصل الآلة بمهايئ متعدد المقابس ولا تستخدم سلك تمديد.
- لا تحاول صيانة أو إصلاح الآلة وحدك.
- في حالة حدوث عطل بالآلة، انزع القابس الكهربائي للآلة واتصل بممثل صيانة معتمد من Rexel/GBC للقيام بأية إصلاحات ضرورية.
- لا تستخدم هذه الآلة إذا لحقت أية أضرار بالسلك أو القابس.
- إن عدم إتباع هذه التعليمات قد يؤدي إلى إلحاق الأضرار/الإصابات وسوف يبطل الضمان.
- لا تستخدم الوحدة إلا للأغراض المقصودة منها فقط.
- احترس، قد يصبح سطح آلة التغليف ساخنا أثناء الاستخدام.
- يجب أن لا يتم توصيل آلة التغليف إلا بإمداد فولطي يتناسب مع قدرة الطاقة الكهربائية المبينة على الآلة.
- يجب أن تكون الآلة متصلة بمقبس تغذية قريب منها يمكن الوصول إليه بسهولة.

المواصفات	مصفّح GBC Inspire+ A4 مع أداة التشذيب والمستدير الركني	
نوع آلة التغليف	آلة تغليف للاستعمال الشخصي / المنزلي	
اللون	أبيض	أسود
قابس متوافق مع معايير الاتحاد الأوروبي (رمز SKU)	4410034	4410036
قابس متوافق مع معايير المملكة المتحدة (رمز SKU)	4410033	4410035
حجم الورقة	A4	
عرض الإدخال	230 مم	
نطاق حجم الحافظة	تغليف بطاقة الهوية بحجم A4	
سُمك الحافظة (الحد الأدنى)	75 ميكرونًا*	
سُمك الحافظة (الحد الأقصى)	125 ميكرونًا*	
الحد الأقصى لسُمك الناتج عن التغليف (أي، الحافظة والورقة)	0.5 مم	
عدد البكرات	2 بكرة	
سرعة آلة التغليف	250 مم / دقيقة تقريبًا؛ بسرعة ثابتة	
وقت تغليف حافظة بحجم A4	72 ثانية تقريبًا	
عدد الحافظات لكل 10 دقائق	8 حافظات تقريبًا	
وقت الاستعداد للتشغيل	4 دقائق	
إعدادات آلة التغليف	بارد / إيقاف تشغيل / الحار	
إيقاف تلقائي (حفظ الطاقة)	لا	
مستشعر التسخين الزائد (الأمان)	نعم	
تحرير مفتاح التبديل	تحرير مفتاح التبديل بفعل نظام الكبح اليدوي المانع للقفل	
ضوء المؤشر	اللون الأحمر (تشغيل)، اللون الأخضر (استعداد)	
التغليف البارد	نعم	
الجهد / التردد / الأمبير	220-240 فولت / 50-60 هرتز / 1.83 أمبير	
القدرة الكهربية	420 واط	
أبعاد المنتج (العرض × العمق × الارتفاع) – مم	350 x 130 x 60	
وزن المنتج – كجم	1.3 كجم	
أبعاد العبوة (العرض × العمق × الارتفاع) – ملم	400 x 155 x 70	
وزن العبوة – كجم	1.47 كجم	
أداة التشذيب	الحد الأقصى 5 لوحات (80gsm)	
أبعاد المنتج (العرض × العمق × الارتفاع) – مم	352 x 95 x 24	
وزن المنتج – كجم	0.126 كجم	
المستدير الركني	يقطع جراب يصل إلى 1 × 125 ميكرون	
أبعاد المنتج (العرض × العمق × الارتفاع) – مم	55 x 62 x 22	
وزن المنتج – كجم	0.026 كجم	

ملاحظة جميع الأبعاد والأوزان المذكورة تقريبية

*تُوصف الحافظات عادةً بحجم الميكرون الواحد. وتُصنع من طبقتين متماثلتين في السُمك، بحيث يكون السُمك الإجمالي ضعف عدد الميكرونات الموضحة. على سبيل المثال، يبلغ حجم الحافظة من فئة 125 ميكرونًا، إجمالي 250 ميكرونًا (2 × 125 ميكرونًا). إلا أنه يجب تغليفها وفق إعداد حافظة 125 ميكرونًا في أي آلة، وليس إعداد حافظة 250 ميكرونًا.

استكشاف الأعطال وإصلاحها

العطل	سبب العطل	الحل
الحافظة لا تُغلف العنصر بالكامل	قد يكون المستند سميكًا للغاية فلا يمكن تغليفه	تأكد من أن سُمك الحافظة والمستند الذي ترغب في تغليفه لا يتجاوز الحد الأقصى لسُمك الناتج عن التغليف
	يتم استخدام سُمك حافظة غير صحيح	تأكد من أن سُمك الحافظة مناسب للآلة والإعداد المُستخدم
الحافظة بها تموجات أو فقاعات	يتم استخدام سُمك حافظة غير صحيح	تأكد من أن سُمك الحافظة مناسب للآلة والإعداد المُستخدم
فُقدت الحافظة داخل الآلة	الحافظة عالقة	قم بتشغيل زر التبديل العكسي اليدوي في الجزء الخلفي من الآلة. ليعمل على فصل البكرات، والسماح بإخراج الحافظة يدويًا
الجزء العالق	تم إغلاق الحافظة «مع وجود طرف مفتوح» أولًا	
	لم يتم توسيط الحافظة عند إدخالها	
	لم تكن الحافظة مستقيمة عند إدخالها	
	تم استخدام حافظة فارغة	
	تم تغليف مستند سميك، أو جسم غريب	
تلفت الحافظة بعد التغليف	هناك بكرات تالفة أو مادة لاصقة على البكرات	قم بتمرير أوراق التنظيف من GBC (رمز SKU: EK50000) عبر الآلة لاختبارها وتنظيف البكرات

وصف الحافظة	إعداد الآلة	Inspire+ A4	Inspire+ A3
75 ميكرونًا (2 × 75 ميكرونًا)	75 ميكرونًا	✓	✓
100 ميكرونًا (2 × 100 ميكرونًا)	100 ميكرونًا		
125 ميكرونًا (2 × 125 ميكرونًا)	125 ميكرونًا		
175 ميكرونًا (2 × 175 ميكرونًا)	175 ميكرونًا	×	×
250 ميكرونًا (2 × 250 ميكرونًا)	250 ميكرونًا	×	×

إعداد وتشغيل جهاز التغليف (4 – 1)

- ضع جهاز التغليف على سطحٍ مستوٍ (كالطاولة مثلًا) بالقرب من مأخذ التيار الكهربائي.

تأكد من وجود مسافة كافية خلف الجهاز للسماح بخروج المُستند المُغلَّف دون أي عوائق والتقاطه بسهولة.

- قم بتوصيل كابل التيار الكهربائي بالمقبس.
- ضع مفتاح تبديل درجة الحرارة عند موضع للحافظات بحجم 75-125، وعند موضع للحافظات الباردة.

إدخال المستند في فيلم التغليف 5

- أدخل المستند في فيلم التغليف. قم بمحاذاته بقدر الإمكان مع الحافة المُغلقة مع المحافظة على الهوامش في اليمين واليسار متساوية.

يمكن قص أفلام التغليف كبيرة الحجم بعد انتهاء التغليف كي تناسب القياس المطلوب.

التغليف 6

- عندما يُضيء مؤشر لمبة POWER/READY باللون الأخضر، أدخل فيلم التغليف من ناحية الحافة المُغلقة أولًا حتى يبدأ الجهاز في سحبها.

سوف يخرج المستند المُغلف تلقائيًا من الناحية الأخرى.

ترك المستند المُغلف ليبرد

- اسحب المستند المُغلف واتركه على سطح مستوٍ لمدة دقيقة ليبرد.
- إذا لم تكن هناك أية مستندات لتغليفها، أطفئ جهاز التغليف.

نزع فيلم التغليف العالق 7

- يمكن أن تعلق المستندات عند القيام بتغليف مواد غير مناسبة.

تحذير: لتجنب حدوث أي أضرار في جهاز التغليف، يجب إزالة فيلم التغليف قبل إطفاء الجهاز.

- حرّك ذراع التحرير إلى اليمين ثم اجذب فيلم التغليف فورًا.
- قم بتنظيف الأسطوانات بعد أي فيلم عالق كما هو مُبين في قسم «الصيانة والعناية».

التنظيف 8

تحذير: انزع القابس الكهربائي من المنتج قبل تنظيف الهيكل الخارجي. قم بمسح الهيكل الخارجي فقط، باستخدام ممسحة رطبة، ولا تستخدم مواد تنظيف أو مواد مذيبة.

واظب على تغذية بطاقة تنظيف أو ورقة خلال آلة التغليف لتنظيف الأسطوانات. استخدم رمز طلب بطاقات التنظيف EK50000.

© GBC 2023

EU Importer and authorised representative:
LEITZ ACCO Brands GmbH & Co KG
Siemensstaße 64
70469 Stuttgart · Germany

www.leitz.com

ACCO UK Ltd
Millennium House
65 Walton Street
Aylesbury
HP21 7QG
United Kingdom

www.accobrands.com

#5240 (10/2023)